MANUEL D'UTILISATION ET LISTE DE PIECES

DISC-O-SEM
DSF1500-16 / 24



Renvoyer le certificat de garantie sous 15 jours et joindre une copie de la facture *(sans retour de ses éléments, la procédure de garantie ne pourra pas être mis en œuvre).*

AGRONOMIE
ECONOMIE
ENVIRONNEMENT
TECHNIQUE DE CONSERVATION DES SOLS

AGRISEM INTERNATIONAL S.A. « Beaucé » 44 850 LIGNE – France – Tél. : 02.40.77.40.48 – Fax : 02-40-77-45-45

AGRISEM INTERNATIONAL

CERTIFICAT DE GARANTIE N°

A RENVOYER A RECEPTION DE LA MACHINE

Concessionnaire	Acheteur
Nom Adresse Tel N° code	Nom Adresse Tel

Type de machine	
Largeur de travail	
N° de série de la machine	
Date de livraison client et utilisateur	
Marque, modèle et puissance du tracteur utilisé	
Type de sol, % d'argile	
Surface agricole utile de l'exploitation	

Fait à : le

Signature et cachet de l'acheteur

Signature et cachet du concessionnaire

Nous reconnaissons avoir pris connaissance de l'intégralité du manuel d'utilisation et des clauses de la garantie auxquelles nous adhérons.

AGRISEM INTERNATIONAL"Beaucé" 44850 LIGNE - France Tél : 33 (0)2 40 77 40 48 Fax : 33 (0)2 40 77 45 45

DECLARATION DE CONFORMITE A LA DIRECTIVE « MACHINES »

AGRISEM® INTERNATIONAL
"Beaucé" **F - 44850 LIGNÉ** - Tél. 33 (0)2.40.77.40.48 Fax. 33 (0)2.40.77.45.45

MODELE

N° DE SERIE

CE

MATERIEL FABRIQUE SOUS LICENCE

Le constructeur ci-dessus dénommé certifie que le matériel neuf désigné ci-après :

DISC-O-SEM Frontal

Est conforme aux dispositions de la directive « Machines» modifiée (Directive 89/392/CEE) et aux législations nationales la transposant.

Fait à Ligné,

Le 01 Août 2006

Michel EVIN
Président Directeur Général

SOMMAIRE

SOMMAIRE **1**

INTRODUCTION **3**

CONDITIONS DE GARANTIE **4**

UTILISATION CONFORME DE LA MACHINE **6**

CONSIGNE DE SECURITE **7**

LES REGLES GENERALES DE SECURITE **8**

UTILISATION DU DISC-O-SEM **9**

1.1. DESCRIPTION 9
1.2. MISE EN ROUTE 9
1.3. ATTELAGE DU SEMOIR AU TRACTEUR 9
1.4. ATTELAGE DU DISC-O-MULCH AU TRACTEUR 9
1.5. REGLAGES 10
1.5.1. Largeur de travail d'un élément *10*
1.5.2. Réglage de profondeur *10*
1.5.3. Roue soleil *10*
1.6. ENTRETIEN ET REPARATION 11
1.7. CONSEIL D'UTILISATION 12

SEMOIR PNEUMATIQUE DSF1500/2000 ..... **13**

1.1. CARACTERISTIQUES TECHNIQUES 13
1.2. MISE EN SERVICE DE LA TURBINE 13
1.2.1. Connexion des trois fléxibles *13*
1.2.2. Réglage du type de pompe *14*
1.2.3. Mise en service du moteur de la turbine *14*
1.2.4. Réglage de la vitesse du moteur de la turbine *14*
1.3. TREMIE 15
1.3.1. Remplissage de la trémie *15*
1.3.2. Vidange de la trémie *15*
1.4. DISTRIBUTION 16
1.4.1. Descriptif *16*
1.4.2. Réglage du débit de grain *17*
1.4.3. Contrôle du débit de grain *19*
1.5. TETE DE REPARTITION 20
1.6. TURBINE 21
1.6.1. Raccordements hydrauliques *21*
1.6.2. Réglage régime turbine *21*
1.7. CONTROLES AVANT SEMIS 21

PIECES DETACHEES DISTRIBUTION **23**

DISTRIBUTION – Ø90 24
KIT TRAIN DE CANNELURES 26
KIT AGITATEUR 28
KIT COMMANDE TRAIN DE CANENLURES 30
KIT VENTURI – Ø90 32
KIT GUIDAGE EN ROTATION TRAIN DE CANNELURES 34
KIT FERMETURE TRAIN DE CANNELURES 36
KIT BAVETTE ETANCHEITE 38
KIT GOULOTTES 40
KIT CAPOT 42
KIT TRAPPE DE VIDANGE 44
KIT REGLETTE ETANCHEITE 46
KIT CARTER CANNELURES DROIT 48

KIT CARTER CANNELURES GAUCHE 50
KIT TRAPPE DE DOSAGE – Ø90 52
CASSETTE r=12/17 54

PIECES DETACHEES SEMOIRS 57

KIT CHASSIS SEMOIR DSF1500 58
KIT TREMIE 1500L 60
REHAUSSE DE 500L 62
REHAUSSE DE 1000L 64
REHAUSSE DE 1500L 66
KIT TURBINE SANS MOTORISATION 68
KIT HYDRAULIQUE TURBINE 16cm^3 70
KIT DE REPARTITION Ø90 – 16 x Ø35 72
KIT DE REPARTITION Ø90 – 24 x Ø25 74
KIT TUYAU SPIRALE POUR 3 ET 4m 76
KIT TUYAU SPIRALE POUR 5m REPLIABLE 78
KIT TUYAU SPIRALE POUR 6m REPLIABLE 80
KIT RACCORD 82
KIT DE BRAS DE ROUE SOLEIL 84
KIT TUYAU TREMIE FRONTALE 86
KIT MANOMETRE POUR DSF1500 88
KIT ENTRAINEMENT DISTRIBUTION DSF1500-24 90
KIT ENTRAINEMENT DISTRIBUTION DSF1500-16 92
KIT SIGNALISATION POUR DSF1500 94
KIT RALLONGE TRÉMIE FRONTALE 96
KIT FLEXIBLE HYDRAULQUE 98
KIT HYDRAULIQUE TURBINE 14 cm^3 100
KIT DE JALONNAGE 102
KIT DE JALONNAGE 104
KIT HYDRAULIQUE RELEVAGE ROUE SOLEIL 106
KIT RELEVAGE ROUE SOLEIL 108

Signification des repères :



Les repères : désignent un kit.



Les repères : désignent une pièce.

INTRODUCTION

Vous venez de prendre possession de votre **DISC-O-SEM Frontal**. C'est une machine conçue pour vous donner entière satisfaction.

L'équipement a été particulièrement étudié en adoptant des solutions nouvelles pour réduire le coût d'utilisation.

Cependant, pour bien utiliser votre **DISC-O-SEM Frontal** et en tirer un maximum de rentabilité, lisez attentivement ce manuel d'utilisation, et suivez soigneusement les conseils de réglage et d'entretien.

Votre concessionnaire reste à votre disposition. N'hésitez donc pas à le contacter pour tout point particulier.

Soucieux d'améliorer ses produits, **AGRISEM INTERNATIONAL** se réserve le droit de modifier ses fabrications, sans pour autant être contraint de répercuter ces modifications sur les produits déjà commercialisés.

De même, les caractéristiques indiquées dans ce guide peuvent être modifiées sans préavis et les procédures de réglage et d'utilisation n'étant qu'indicatives ne peuvent engager notre responsabilité.

CONDITIONS DE GARANTIE

Les conditions de garantie qui s'appliquent aux **machines exclusivement équipées de pièces d'origine,** AGRISEM INTERNATIONAL , « Beaucé », 44850 LIGNE, FRANCE ; sont les suivantes :

- Si une défectuosité est constatée sur une pièce de structure dans un intervalle de **6 mois** à partir de la date de livraison de la machine et si cette défectuosité est due à un défaut de la matière première ou relève de la fabrication à l'usine. Les pièces présumées défectueuses sont à retourner à l'adresse de la Société pour expertise.

  Feront foi de la livraison du matériel :

  - la date du bon de livraison et de la facturation à l'acheteur.
  - le retour de la carte de garantie dans les 8 jours (avec cachet et signature du concessionnaire et de l'acheteur) suivant la livraison du matériel.

  La garantie est limitée au remboursement ou à la réparation des pièces qui auront été reconnues défectueuses, en matière ou en usinage, en nos usines et par nos Services Techniques.

- Les frais afférents au démontage et au remplacement de la pièce défectueuse, ne sont pas couverts par la garantie. Ne sont pas couverts non plus, les frais de transport des machines ou pièces de machines au lieu de réparation, ni du retour de celles-ci.

- En ce qui concerne la garantie, le terme « Machine » désigne exclusivement les machines « nouvelles » et les pièces fabriquées par AGRISEM INTERNATIONAL. Il ne comprend pas les composants extérieurs notamment les pneumatiques, les flexibles hydrauliques, etc. bien que ces pièces soient également fournies par la Société.

- La garantie ne s'appliquera bien entendu pas :
  - si les défectuosités sont dues à l'usure, à un mauvais usage, à un manque d'entretien,
  - si la machine est accidentée ou utilisée pour un usage non conforme à sa destination normale.

- La Société ne pourra être tenue pour responsable en cas d'endommagement lors du transport ou de manipulations par un quelconque transporteur. Il appartiendra au destinataire d'exercer les recours nécessaires contre le transporteur.

- **La garantie est annulée si des modifications ont été effectuées sur la machine sans l'accord formel de** AGRISEM INTERNATIONAL **ou si des pièces autres que celles fabriquées par la Société (par exemple : pièces d'usure de contrefaçon) ont été montées.**

- La responsabilité de AGRISEM INTERNATIONAL ne saurait être engagée en cas de réclamations ou de blessures du propriétaire ou d'une tierce personne, ni des conséquences indirectes en résultant ; de même aucun recours n'est possible en cas d'immobilisation de l'instrument due à une défectuosité ou incident de la machine.

- La responsabilité de la Société concernant la garantie est subordonnée au respect strict de la part du concessionnaire (revendeur) et de l'utilisateur des dispositions suivantes :

A) RETOUR DE LA CARTE DE GARANTIE PAR LE CONCESSIONNAIRE DUMENT REMPLIE ET SIGNEE PAR LE CONCESSIONNAIRE (REVENDEUR) ET L'ACHETEUR.

B) Le recours doit être impérativement formulé sur un bordereau de recours en garantie AGRISEM INTERNATIONAL et envoyé par le CONCESSIONNAIRE au service technique de la société en LRAR dans un délai de 1 mois, à compter de la date de l'incident. Ce bordereau doit être rédigé de façon lisible par le revendeur et doit comporter les informations suivantes :

- nom et adresse du concessionnaire, n° de code,
- nom et adresse de l'acheteur,
- type de machine,
- Largeur de travail,
- n° de série de la machine,
- date de livraison à l'acheteur,
- date de la panne,
- références précises des pièces remplacées, n° et date de facture,
- marque et modèle du tracteur utilisé,
- description détaillée et causes présumées de l'incident.
- surface travaillée avec le Disc-O-Mulch
- surface agricole utile de l'exploitation,
- type de sol % d'argile,
- cailloux ☐ oui ☐ non

C) Les pièces présumées défectueuses sont à retourner à l'adresse de la Société à fin d'expertise, accompagnées du double du bordereau de recours en garantie prévu à cet effet. Les frais de transport consécutifs au retour desdites pièces sont à la charge de l'expéditeur.

D) L'entretien et l'utilisation de la machine doivent être conformes aux indications portées dans le Manuel d'Utilisation.

E) La décision finale de prise en charge au titre de la garantie revient à la direction technique ou générale de la société. Cette décision, quel que soit l'objet du recours en garantie, est définitive et irrévocable et l'acheteur s'engage à accepter cette décision tant en ce qui concerne la défectuosité, que le remplacement de la ou des pièces.
Les commerciaux de la société ne sont en aucun cas habilités à prendre une telle décision qui serait entachée de nullité.

NOTA : En cas de refus, la pièce reste huit jours à la disposition du client ; passé ce délai, elle sera ferraillée sans recours.

F) Toutes les mesures de sécurité mentionnées dans ce Manuel d'Utilisation ainsi que ceux des matériels complémentaires doivent être respectées. Tous les éléments de protection et de sécurité, ainsi que les pièces dangereuses (ex : amortisseurs, etc.) doivent être inspectés régulièrement et remplacés si nécessaire.

- Les revendeurs de machines n'ont en aucun cas le droit, ni le pouvoir de prendre une quelconque décision, que ce soit de façon expresse ou tacite au nom de la Société.

- Soucieuse de l'amélioration permanente de ses produits, AGRISEM INTERNATIONAL se réserve le droit de modifier ses fabrications sans pour autant être contrainte de répercuter ces modifications sur les produits déjà commercialisés.

De plus, en raison de l'évolution constante des techniques, aucune garantie ne saurait être accordée en ce qui concerne la description du matériel faite dans tout document diffusé par la Société.

UTILISATION CONFORME DE LA MACHINE

Les DISC-O-SEM produits par la société AGRISEM INTERNATIONAL doivent être utilisés uniquement pour les travaux pour lesquels ils ont été conçus.

Le déchaumage d'une terre arable dans les conditions normales

En cas de dommage lié à l'utilisation de la machine hors du cadre des applications spécifiées par le constructeur, la responsabilité de celui-ci sera entièrement dégagée.

L'utilisation conforme de la machine implique également :

- Le respect des prescriptions d'utilisation, d'entretien et de maintenance édictée par le constructeur,

- L'utilisation exclusive des pièces de rechange, accessoires et équipements d'origine ou préconisées par le constructeur.

Les DISC-O-SEM ne doivent être utilisés, entretenus, réparés que par des personnes compétentes, familiarisées avec les caractéristiques et mode d'utilisation de la machine. Ces personnes doivent être informées des dangers auxquels elles pourraient être exposées.

L'utilisateur est tenu au respect scrupuleux de la réglementation en vigueur en matière de :

- Prévention contre les accidents.
- Sécurité du travail (code du travail).
- Circulation sur la voie publique (code de la route).

Il lui est fait obligation d'observer les avertissements apposés sur la machine. Toute modification de la machine effectuée par l'utilisateur ou toute autre personne sans l'accord écrit préalable du constructeur dégagera la responsabilité de celui-ci pour les dommages qui pourraient en résulter.

CONSIGNE DE SECURITE

La plupart des accidents qui surviennent, durant le travail, la maintenance ou lors des déplacements sont dus à l'inobservation des plus élémentaires règles de sécurité. En conséquence, il est capital que toute personne susceptible de travailler avec cette machine, respecte scrupuleusement les règles fondamentales ci-après de même que les consignes de sécurité stipulées sur les autocollants apposés sur le DISC-O-SEM Frontal.

1. Avant toute intervention, veiller impérativement à déposer le DISC-O-SEM Frontal sur un sol stable.

2. Ce DISC-O-SEM Frontal a été conçu pour un travail précis, il doit toujours se trouver en parfait état de fonctionnement et doit être réparé uniquement avec des pièces d'origine AGRISEM INTERNATIONAL.

3. Prendre toutes les précautions nécessaires lors de l'adaptation des pièces travaillantes qui sont à la fois lourdes et coupantes.

4. Vérifier que la machine respecte la sécurité des personnes.

5. Vérifier avant chaque utilisation le serrage des vis et boulons.

6. Vérifier que le DISC-O-SEM Frontal soit correctement attelé.

7. Eloigner toute personne de la zone de manœuvres du DISC-O-SEM.

8. Ne transporter aucune personne sur le DISC-O-SEM Frontal et les outils complémentaires pendant le travail ou le transport.

9. Etre conscient des obstacles cachés (pierres, racines, tuyaux, câbles, etc.) En cas d'incident, ARRETER IMMEDIATEMENT et rechercher la cause.

   NOTE : Si l'obstacle est constitué par un câble électrique ou une conduite de gaz, alerter les autorités compétentes.

10. Ne jamais quitter le tracteur sans que le DISC-O-SEM Frontal repose sur le sol, les freins serrés, le moteur arrêté et la clé de contact enlevée.

11. Ne jamais faire de réglage ou de réparation sans que le moteur du tracteur soit arrêté et l'appareil posé sur le sol.

12. Avant de s'engager sur la route, l'utilisateur doit s'assurer que l'instrument attelé est repérable conformément au code de la route.

13. S'assurer d'une pression de gonflage correcte des pneumatiques du tracteur.

14. En terrain accidenté ou en virages courts, réduire la vitesse d'avancement.

15. Avant tout déplacement même sur des courtes distances, s'assurer du bon équilibre du tracteur et des matériels complémentaires. Ne jamais rouler en charge à une vitesse supérieure à 25 Km/h.

- **Ne pas laisser les enfants** monter sur le tracteur ou jouer à proximité des matériels, même à l'arrêt ;

- Exiger la remise du **manuel d'utilisation** et du **certificat de conformité au Code du Travail** lors de la livraison d'une machine (neuve ou d'occasion) et respecter les instructions du constructeur ;

- Veiller à ce que le DISC-O-SEM Frontal ou les matériels complémentaires ne masquent les feux du tracteur ;

- Equiper si besoin son matériel d'une **signalisation passive** réfléchissante ou d'une signalisation lumineuse complémentaire ;

- Veiller à nettoyer la chaussée et à dégager la boue laissée par le tracteur et les outils ;

- Prendre conscience que les matériels de travail du sol, même de faible largeur, présentent des organes très agressifs (lames, socs, disques, ...) pouvant être très meurtriers en cas d'accident ;

- Porter des chaussures de sécurité et des gants pour manipuler des pièces coupantes ;

- Si le matériel n'est pas équipé d'origine, prévoir des dispositifs de signalisation : **rampe d'éclairage, catadioptres, plaques ou bandes adhésives réfléchissantes.** Une signalisation est indispensable pour les matériels larges ou longs et pour les appareils portés qui, en position de transport, masquent les feux du tracteur ;

- Mettre toujours en place les **goupilles et systèmes de verrouillage ;**

- Pour les pièces métalliques à nu, utiliser soit un produit antirouille déposant un film gras, soit de la graisse épaisse.

- **Le chauffeur en condition de travail doit s'assurer qu'aucune personne ne se trouve dans l'environnement proche de la machine. Il ne doit en aucun cas abandonner son poste de conduite tant que le matériel ne soit pas complètement arrêté, moteur éteint et frein de parking serré.**

UTILISATION DU DISC-O-SEM

1.1. DESCRIPTION

Le DISC-O-SEM Frontal est un semoir pneumatique de grande capacité conçu sur un châssis porté à atteler à l'avant du tracteur. Il est constitué d'un ensemble complet de semis d'une capacité allant de 1500L à 2000L. Il doit être associé avec des Disc-O-Mulch S35 3, 4 5 ou 6m attelés à l'arrière du tracteur.

1.2. MISE EN ROUTE

A la réception du DISC-O-SEM Frontal, vérifier que ses caractéristiques sont bien celles qui conviennent. Puis, effectuer toutes les opérations préliminaires à la mise en route comme indiquées dans ce manuel.

1.3. ATTELAGE DU SEMOIR AU TRACTEUR

1. Avancer le tracteur pour atteler le DISC-O-SEM qui doit reposer sur une surface stable.
2. Placer les bras inférieurs du relevage avant en ligne avec les chapes d'attelage.
3. Atteler les bras inférieurs du relevage à l'aide des dispositifs appropriés.
4. Régler la longueur du troisième point puis la fixer à l'aide de l'axe et du clip fournis.
5. Pour dételer le DISC-O-SEM Frontal, inverser les opérations précédentes en s'assurant que l'appareil repose sur une surface stable.
6. Pendant l'opération d'attelage ou de dételage aucune personne ne doit se tenir entre les roues du tracteur et le DISC-O-SEM.

1.4. ATTELAGE DU DISC-O-MULCH AU TRACTEUR

1. Reculer le tracteur pour atteler le DISC-O-MULCH qui doit reposer sur une surface stable.
2. Placer les bras inférieurs du relevage en ligne avec les chapes d'attelage.
3. Atteler les bras inférieurs du relevage à l'aide des dispositifs appropriés.
4. Régler la longueur du troisième point puis la fixer à l'aide de l'axe et du clip fournis.
5. Pour dételer le DISC-O-MULCH, inverser les opérations précédentes en s'assurant que l'appareil repose sur une surface stable.
6. Pendant l'opération d'attelage ou de dételage aucune personne ne doit se tenir entre les roues du tracteur et le DISC-O-MULCH.

1.5. REGLAGES

1.5.1 Largeur de travail d'un élément

- Les DISC-O-MULCH attelés à l'arrière du tracteur sont livrés avec un écartement préréglé entre chaque disque.

1.5.2 Réglage de profondeur

- Penser à placer les éléments en position : travail (déflecteur…).
- Régler la profondeur en agissant sur l'ensemble des axes de chapes « Multi Stop » de chacun des rouleaux du DISC-O-MULCH (***cf. : figure N°1***).



Figure N°1

1.5.3 Roue soleil

La roue soleil située sur le côté droit du DISC-O-SEM Frontal est directement couplée au circuit hydraulique du relevage arrière. Une vanne ¼ de tour, flasquée sur le vérin, permet de désolidariser son fonctionnement par rapport à celui du relevage.

- En position travail : ouvrir la vanne ¼ de tour pour que la roue soleil se relève simultanément avec le relevage arrière du tracteur (***cf. : figure N°2***).
- En position transport : une fois le DISC-O-MULCH relevé, fermer la vanne ¼ de tour pour que la roue soleil reste en position haute (***cf. : figure N°3***).



Figure N°2



Figure N°3

	Un limiteur de débit, intégré sur le circuit hydraulique de la roue soleil, permet d'assurer une remontée souple du dispositif.

Avant chaque saison d'utilisation du DISC-O-SEM Frontal, il est conseillé de vérifier les différentes tensions de chaînes reliant la roue d'entraînement à la distribution. Des dispositifs de réglage ont été intégrés à cet effet.

1.6. ENTRETIEN ET REPARATION

Avant de commencer toute opération d'entretien et de graissage, vérifier que les consignes de sécurité sont bien respectées. Avant tout réglage ou vérification, vérifier que le DISC-O-SEM Frontal est bien horizontal et stable. Le caler si nécessaire.

Graissage

Les rouleaux (cages, Agrix®, Flexi-Sem®), sont fixés à l'aide de deux paliers auto aligneurs munis de graisseur.

Pour permettre le bon fonctionnement de l'auto alignement, il convient de graisser les paliers au début de chaque nouvelle saison et régulièrement au cour de la saison.

La graisse utilisée est une graisse au lithium renforcée au bisulfure de molybdène / Grade NLGI2. La responsabilité de AGRISEM INTERNATIONAL ne saurait être engagée dans le cas de l'utilisation d'un autre type de graisse.

Disque

⇒ Les disques doivent être remplacés dès que leurs diamètres atteignent les valeurs données ci-après.

Diamètre des disques	Diamètre d'usure max.
 **Ø510**	**Ø 420**
 **Ø560**	
 **Ø610**	

La responsabilité de AGRISEM INTERNATIONAL ne saurait être engagée dans le cas de l'utilisation du DISC-O-SEM avec des disques dont l'usure est supérieure à celle spécifiée ci-dessus.

⇒ Pour remplacer les disques :

a. Relevez le DISC-O-SEM d'une quinzaine de centimètres au-dessus du sol et calez-le dans cette position avec moteur du tracteur à l'arrêt et frein de parking enclenché.
b. Otez le disque endommagé.
c. Remettre le disque neuf.

Le couple de serrage, des vis utilisées pour le montage des disques, est préconisé à 110N/m.

	N'utiliser que des pièces d'origine AGRISEM INTERNATIONAL

Pièces d'usure

Toutes les pièces d'usure étant fabriquées à partir d'un acier spécialement traité, il est déconseillé de faire des apports de soudure sur ces pièces, faute de quoi le traitement thermique perd son effet.

1.7. CONSEIL D'UTILISATION

Avant toute utilisation, vérifier que toutes les consignes de sécurité ont été observées et que le graissage et l'entretien ont été correctement assurés.

Lorsque l'humidité du sol est trop importante, le patinage risque de dégrader la structure superficielle du sol. Il est préférable d'employer un tracteur 4 roues motrices pour réduire le patinage.

	Pour le transport sur route, penser à rétracter le tablier latéral ainsi que démonter le disque d'extrémité

Adapter la vitesse en fonction du type de terrain et à la profondeur de travail.

	Travailler uniquement en ligne droite et ne JAMAIS tourner la machine en terre

Respecter les profondeurs de travail suivantes :

- Déchaumage de 3 à 4 cm.

Vérifier la liste suivante avant de commencer à travailler.

- Les pièces d'usure sont-elles en bon état et correctement fixées ?
- Pendant l'utilisation, vérifier que le DISC-O-MULCH est correctement attelé et qu'il est parfaitement horizontal au travail, dans le sens longitudinal et transversal.
- Au besoin, consulter le manuel d'utilisation de votre tracteur afin d'étudier toutes les consignes de sécurité et de réglage du relevage tracteur pour optimiser l'utilisation du matériel.
- La bonne utilisation du DISC-O-SEM permet d'optimiser et de sécuriser l'installation d'une culture. En cas de dégradation du sol et de résultat contraire au but recherché, la responsabilité de AGRISEM INTERNATIONAL ne pourrait en aucun cas être engagé. Il appartient à l'utilisateur de décider et d'assumer seul tous les risques liés à une mauvaise utilisation ou une utilisation non appropriée du DISC-O-SEM.

	Tout les DISC-O-SEM doivent impérativement travailler dans une terre arable ne contenant aucun corps étrangers. Ex : (ficelle, corde…)

SEMOIR PNEUMATIQUE DSF1500/2000

1.1. Caractéristiques techniques



Largeur de travail :	3m, 4m, 5m ou 6m
Volume trémie :	1500L
Volume rehausse :	500L
Têtes de répartition :	2 x 16 ou 2 x 24 sorties
Nombre de rangs :	24 (3m) - 32 (4m) 40 (5m) – 48 (6m)
Distribution :	Inox
Cylindrée petites graines :	0 – 30,3cm^3
Cylindrée grosses graines :	0 – 595,7cm^3
Rapport de vitesse :	r = 12/17 ou r = 17/12
Entraînement turbine :	Hydraulique

1.2. Mise en service de la turbine

1.2.1. Connexion des 3 flexibles

Connecter les deux coupleurs des gros tuyaux sur un des distributeurs du tracteur (***cf. : figure N°4***).



Figure N°4

Repérer le type de coupleur qui ce situe sur le retour libre du réservoir hydraulique du tracteur (coupleur à visser, coupleur à clapet …) (***cf. : figure N°5***).



Figure N°5

Se munir d'un adaptateur pour connecter le coupleur à clapet du drain du moteur de la turbine (*petit tuyau*) au clapet du retour libre du réservoir hydraulique du tracteur (***cf. : figure N°6***).



Figure N°6

Connecter le coupleur à clapet du drain du moteur de la turbine (*petit tuyau*) sur l'adaptateur du retour libre du réservoir hydraulique du tracteur (***cf. : figure N°7***).

ATTENTION : le drain du moteur de la turbine doit être obligatoirement connecté avant toute mise en service du moteur de la turbine.



Figure N°7

1.2.2. Réglage du type de pompe

Si le tracteur est équipé d'une pompe hydraulique à débit variable fermer à fond le robinet rouge situé sur le bloc de contrôle de la turbine. Pour ce faire, le tourner dans le sens des aiguilles d'une montre. Le témoin central doit être complètement rentré (***cf. : figure N°8***).



Figure N°8

Si le tracteur est équipé d'une pompe hydraulique à débit fixe ouvrir à fond le robinet rouge situé sur le bloc de contrôle de la turbine. Pour ce faire, le tourner dans le sens inverse des aiguilles d'une montre. Le témoin central doit être complètement sortie (***cf. : figure N°9***).



Figure N°9

1.2.3. Mise en service du moteur de la turbine

Actionner le distributeur du tracteur dans sa position ouvert permanent. La turbine doit tourner.

Dans le cas contraire inverser les deux flexibles d'alimentation du moteur au niveau du distributeur du tracteur (***cf. : figure N°10***).

Actionner de nouveau le distributeur du tracteur dans sa position ouvert permanent. La turbine doit tourner.



Figure N°10

1.2.4. Réglage de la vitesse du moteur de la turbine

Actionner le limiteur de débit gradué situé sur le bloc de contrôle de la turbine pour faire varier la vitesse de rotation de la turbine (***cf. : figure N°11***).

ATTENTION : vous ne pouvez pas manœuvrer le limiteur de débit lorsque le moteur tourne.



Figure N°11

1.3. Trémie

La trémie est en polyamide haute densité. Elle est fermée par une bâche souple enroulable (***cf. : figure N°12***).



Figure N°12 : Trémie

1.3.1. Remplissage de la trémie

Avant le remplissage de la trémie, veiller à ce que les 2 trappes de vidange (***cf. : figure N°13***), de l'organe de distribution, soient correctement fermées.

Afin de faciliter le réglage des débits ultérieur, il est fortement conseiller de fermer également les 2 trappes permettant d'obturer le conduit d'alimentation de la distribution (***cf. : figure N°13***).

S'assurer également que le tamis situé à l'intérieur de la trémie soit parfaitement dégagé, afin de faciliter l'écoulement de la semence.

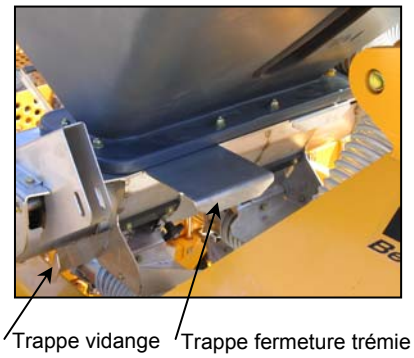

Figure N°13 : Distribution

Un hublot extérieur permet de visualiser l'évolution du niveau de la semence afin de pouvoir estimer la quantité restante.

1.3.2. Vidange de la trémie

Pour vidanger la trémie, disposer un récipient récupérateur sous les 2 goulottes de vidange. Ouvrir progressivement les 2 trappes de vidange l'une après l'autre afin d'augmenter le débit de vidange.

Une fois la trémie vidée, retirer le lit de semence encore présent à l'intérieur de la distribution, à l'aide d'un pinceau ou outils similaire, puis refermer les trappes.

	Ne pas utiliser d'outils haute pression pour le nettoyage intérieur de la distribution

Après utilisation, vidanger et nettoyer systématiquement la trémie et le train de cannelures, puis entreposer la machine dans une zone abritée.

1.4. Distribution

1.4.1. Descriptif

Chaque trémie dispose d'une distribution de type volumétrique, composée de 2 canaux identiques de distribution (***cf. : figure N°14***). La modulation du dosage se fait par le déplacement latéral d'un train de cannelures, translatant à l'aide d'une manivelle. Ce train de cannelures est constitué, asymétriquement, de :

- 2 grosses cannelures (grosses graines),
- 2 petites cannelures (petites graines),
- 2 cylindres doseurs.



Figure N°14 : Distribution volumétrique

La mise en rotation de la manivelle combinée à un curseur, permet à l'utilisateur, via une échelle graduée (mm), de visualiser la longueur de cannelure utilisée.

L'échelle graduée se décompose en deux zones :

- échelle positive : débit grosses cannelures (comprise entre 0 et 96mm)
- échelle négative : débit petites cannelures (comprise entre 0 et -16mm)

☞ A la valeur 0 correspond la position neutre pour laquelle la distribution ne tolère aucun débit.

⚠	*Toute réduction de débit : grosses ou petites cannelures, doit être précédé d'une vidange de la distribution. Le non respect de cette consigne aurait des répercutions dommageables.*

Une cassette amovible située sur le côté de la distribution permet de bénéficier d'un rapport de deux vitesses (***cf. : figure N°15 et N°16***).



Figure N°15 : Rapport grand débit



Figure N°16 : Rapport petit débit

Pour passer d'un rapport de vitesse à un autre, il suffit de retirer les deux goupilles bêta, faire coulisser la cassette vers l'extérieur, puis de la repositionner à veillant à bien l'indexer par rapport aux deux axes.

✋. Pour des raisons de sécurité, les deux goupilles cannelées permettant l'indexage de la cassette par rapport aux deux axes, ont été dimensionnées pour résister à un couple de transmission normal. Dans le cas ou l'effort s'avère trop important l'une des deux goupilles cisaillera.

1.4.2. Réglage du débit de grain

Fonction du type de semence utilisée, de la largeur de travail considérée, ainsi que la densité de semis souhaitée (Kg/ha), se reporter au tableau de dosage ci-après. Celui-ci vous permettra de définir le rapport de cassette à utiliser ainsi que la valeur de l'échelle (mm) sur laquelle vous devez vous positionner.

Tableau de dosage (kg/Ha) pour largeur de travail 3m et 4m

Grandes cannelures

Semence / Semilla / Seme / Seed / Saatgut	*Blé / Trigo / Grano / Corn / Getreide*		*Seigle / Centeno / Segala / Rye / Roggen*		*Orge / Cebada / Orzo / Barlez / Gerste*		*Avoine / Avena / Avena / Oats / Hafer*		*Pois - Soja / Arveja - Soja / Piselli - Soia / Peas - Soya / Erbsen - Soja*		*Graminée / Graminea / Forragio / Grass / Futteranbau*	
Débit	Grand débit											
	3m	***4m***	***3m***	***4m***	***3m***	***4m***	***3m***	***4m***	***3m***	***4m***	***3m***	***4m***
6	29,2	21,9	28,0	21,0	25,8	19,3	19,0	14,2	30,7	23,0	13,6	10,2
10	48,6	36,5	46,7	35,1	43,0	32,2	31,6	23,7	51,2	38,4	22,7	17,1
14	68,1	51,1	65,4	49,1	60,1	45,1	44,2	33,2	71,6	53,7	31,8	23,9
18	87,6	65,7	84,1	63,1	77,3	58,0	56,9	42,6	92,1	69,1	40,9	30,7
22	107,0	80,3	102,8	77,1	94,5	70,9	69,5	52,1	112,6	84,4		
26	126,5	94,9	121,5	91,2	111,7	83,8	82,1	61,6	133,0	99,8		
30	145,9	109,4	140,2	105,2	128,9	96,7	94,8	71,1	153,5	115,1		
34	165,4	124,0	158,9	119,2	146,1	109,5	107,4	80,5	174,0	130,5		
38	184,8	138,6	177,6	133,2	163,2	122,4	120,0	90,0	194,4	145,8		
42	204,3	153,2	196,3	147,3	180,4	135,3	132,7	99,5	214,9	161,2		
46	223,8	167,8	215,0	161,3	197,6	148,2	145,3	109,0	235,4	176,5		
50	243,2	182,4	233,7	175,3	214,8	161,1	157,9	118,4	255,9	191,9		
54	262,7	197,0	252,4	189,3	232,0	174,0	170,6	127,9	276,3	207,2		
58	282,1	211,6	271,1	203,4	249,2	186,9	183,2	137,4	296,8	222,6		
62	301,6	226,2	289,8	217,4	266,3	199,8	195,8	146,9	317,3	237,9		
66		240,8		231,4	283,5	212,6	208,5	156,4	337,7	253,3		
70		255,4		245,4	300,7	225,5		165,8	358,2	268,6		
74		270,0		259,5		238,4		175,3	378,7	284,0		
78		284,6		273,5		251,3		184,8	399,1	299,3		
82		299,2		287,5		264,2		194,3		314,7		
86						277,1		203,7		330,0		
90						290,0				345,4		
94						302,9				360,8		
96										368,4		

Petites cannelures

Semence / Semilla / Seme / Seed / Saatgut	*Colza / Colza / Colza / Colza / Raps*				*Trèfle / Trebol / Trifoglio / Clover / Rotklee*				*Luzerne / Alfalfa / Alflafa / Lucrene / Pfriemenfgraf*			
Débit	Petit débit		Grand débit		Petit débit		Grand débit		Petit débit		Grand débit	
	3m	***4m***	***3m***	***4m***	***3m***	***4m***	***3m***	***4m***	***3m***	***4m***	***3m***	***4m***
-2	1,2	0,9	2,51	1,88	1,5	1,1	2,97	2,23	0,7	0,6	1,50	1,13
-4	2,5	1,9	5,02	3,76	3,0	2,2	5,94	4,46	1,5	1,1	3,01	2,26
-6	3,7	2,8	7,52	5,64	4,4	3,3	8,91	6,69	2,2	1,7	4,51	3,39
-8	5,0	3,7	10,03	7,52	5,9	4,4	11,88	8,91	3,0	2,2	6,02	4,51
-10	6,2	4,7	12,54	9,41	7,4	5,6	14,86	11,14	3,7	2,8	7,52	5,64
-12	7,5	5,6	15,05	11,29	8,9	6,7	17,83	13,37	4,5	3,4	9,03	6,77
-14	8,7	6,6	17,56	13,17	10,4	7,8	20,80	15,60	5,2	3,9	10,53	7,90
-16	10,0	7,5	20,07	15,05	11,8	8,9	23,77	17,83	6,0	4,5	12,04	9,03

Tableau de dosage (kg/Ha) pour largeur de travail 5m et 6m

Grandes cannelures

Semence *Semilla* *Seme* *Seed* *Saatgut*	*Blé* *Trigo* *Grano* *Corn* *Getreide*		*Seigle* *Centeno* *Segala* *Rye* *Roggen*		*Orge* *Cebada* *Orzo* *Barlez* *Gerste*		*Avoine* *Avena* *Avena* *Oats* *Hafer*		*Pois - Soja* *Arveja - Soja* *Piselli - Soia* *Peas - Soya* *Erbsen - Soja*		*Graminée* *Graminea* *Forragio* *Grass* *Futteranbau*	
Débit	Grand débit											
	5m	***6m***	***5m***	***6m***	***5m***	***6m***	***5m***	***6m***	***5m***	***6m***	***5m***	***6m***
6	35,0	29,2	33,7	28,0	30,9	25,8	22,7	19,0	36,8	30,7	16,4	13,6
10	58,4	48,6	56,1	46,7	51,5	43,0	37,9	31,6	61,4	51,2	27,3	22,7
14	81,7	68,1	78,5	65,4	72,2	60,1	53,1	44,2	86,0	71,6	38,2	31,8
18	105,1	87,6	101,0	84,1	92,8	77,3	68,2	56,9	110,5	92,1		40,9
22	128,4	107,0	123,4	102,8	113,4	94,5	83,4	69,5	135,1	112,6		
26	151,8	126,5	145,9	121,5	134,0	111,7	98,6	82,1	159,7	133,0		
30	175,1	145,9	168,3	140,2	154,6	128,9	113,7	94,8	184,2	153,5		
34	198,5	165,4	190,7	158,9	175,3	146,1	128,9	107,4	208,8	174,0		
38	221,8	184,8	213,2	177,6	195,9	163,2	144,0	120,0	233,3	194,4		
42	245,2	204,3	235,6	196,3	216,5	180,4	159,2	132,7	257,9	214,9		
46	268,5	223,8	258,0	215,0	237,1	197,6	174,4	145,3	282,5	235,4		
50	291,9	243,2	280,5	233,7	257,7	214,8	189,5	157,9	307,0	255,9		
54	315,2	262,7		252,4	278,4	232,0	204,7	170,6	331,6	276,3		
58		282,1		271,1	299,0	249,2		183,2	356,1	296,8		
62		301,6		289,8		266,3		195,8	380,7	317,3		
66						283,5		208,5	405,3	337,7		
70						300,7				358,2		
74										378,7		
78										399,1		
82												
86												
90												
94												
96												

Petites cannelures

Semence *Semilla* *Seme* *Seed* *Saatgut*	*Colza* *Colza* *Colza* *Colza* *Raps*				*Trèfle* *Trebol* *Trifoglio* *Clover* *Rotklee*				*Luzerne* *Alfalfa* *Alflafa* *Lucrene* *Pfriemenfgraf*			
Débit	Petit débit		Grand débit		Petit débit		Grand débit		Petit débit		Grand débit	
	5m	***6m***	***5m***	***6m***	***5m***	***6m***	***5m***	***6m***	***5m***	***6m***	***5m***	***6m***
-2	1,5	1,2	3,01	2,51	1,8	1,5	3,57	2,97	0,9	0,7	1,81	1,50
-4	3,0	2,5	6,02	5,02	3,6	3,0	7,13	5,94	1,8	1,5	3,61	3,01
-6	4,5	3,7	9,03	7,52	5,3	4,4	10,70	8,91	2,7	2,2	5,42	4,51
-8	6,0	5,0	12,04	10,03	7,1	5,9	14,26	11,88	3,6	3,0	7,22	6,02
-10	7,5	6,2	15,05	12,54	8,9	7,4	17,83	14,86	4,5	3,7	9,03	7,52
-12	9,0	7,5	18,06	15,05	10,7	8,9	21,39	17,83	5,4	4,5	10,84	9,03
-14	10,5	8,7	21,07	17,56	12,4	10,4	24,96	20,80	6,3	5,2	12,64	10,53
-16	12,0	10,0	24,08	20,07	14,2	11,8	28,52	23,77	7,2	6,0	14,45	12,04

Le tableau ci-dessous permet, fonction de la largeur de travail considéré, de connaître le nombre de tours réalisés par la roue d'entraînement pour parcourir une surface de travail : d'un hectare.

Largeur de travail	*3m*	*4m*	*5m*	*6m*
Nombre de tours de roue / ha	1414,7	1061	849	707

✋ Afin d'affiner le débit souhaité, il est fortement conseillé de faire des essais statiques.

1.4.3. Contrôle du débit de grain

✋ Avant toute utilisation s'assurer que l'intérieur des différentes cannelures soit totalement propre. Dans le cas contraire les essais de débits seraient erronés.

✋ Veiller également, que l'intérieur de la distribution soit totalement dépourvu de grain avant tout déplacement du train de cannelures.

Après avoir réaliser tous les réglages nécessaires :

1- mettre en place la cassette sur le bon rapport de vitesse,
2- régler le débit en fonction de la densité souhaité ;
3- disposer un récipient d'étalonnage, préalablement pesé, sous les trappes d'obturation de chacun des 2 canaux de distribution (***cf. : Figure N°17***),
4- ouvrir les 2 trappes d'obturation de chacun des 2 canaux de distribution, en les faisant basculer sur l'arrière,
5- définir le pourcentage de surface à simuler,
6- réaliser le nombre de tours de roue correspondant.
7- peser le grain contenu dans l'auget,
8- rapporter ce poids à une surface d'un hectare,
9- comparer le résultat obtenu avec celui mentionné dans le tableau.

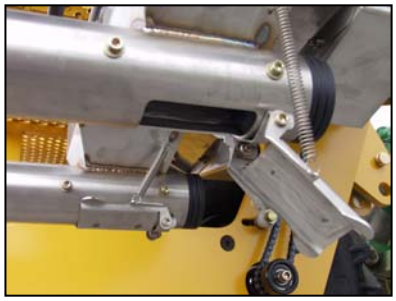

Figure N°17 : Trappes d'obturation

Deux cas de figures se présentent :

☞ La masse obtenue correspond à celle escomptée :

- refermer les 2 trappes d'obturation de chacun des 2 canaux de distribution. Les essais sont terminés.

☞ La masse obtenue est différente de celle escomptée :

- connaissant : la masse souhaitée : ..... MS
la masse mesurée : ..... MM
la position du curseur de départ (mm) : ..... PCD

Il est possible d'affiner la position de curseur par le calcul suivant :
Position du curseur souhaité (mm) : PCS = (MS x PCD)/MM

Deux cas de figures :

☞ PCS >> PCD :

- déplacer le curseur jusqu'à sa nouvelle position,
- renouveler les étapes 6 à 9.

☞ PCS << PCD :

Si l'écart entre PCD – PCS ≤ 5mm

- déplacer le curseur jusqu'à sa nouvelle position,
- renouveler les étapes 6 à 9.

Sinon ;

- vidanger la distribution, en fermant les 2 trappes permettant d'obturer le conduit d'alimentation de la distribution (cf. paragraphe : §1.2.2.).
- déplacer le curseur jusqu'à sa nouvelle position,
- renouveler les étapes 6 à 9.

1.5. Tête de répartition

Chacune des têtes de répartition permet d'alimenter 16 descentes de semis réparties sur la rampe de semis du DISC-O-SEM.

Fonction de la largeur de travail, 4 retours ont été intégrés à ces têtes pour permettre un recyclage des sorties non utilisées.

Par ailleurs un bouchon conique fileté permet, par simple dévissage d'accéder à l'intérieur de la tête de répartition (***cf. : Figure N°19***).



Figure N°19 : Tête de répartition

Avant chaque saison d'utilisation du DISC-O-SEM, il est conseillé de nettoyer et souffler l'ensemble des sorties de chaque tête de répartition.

1.6. Turbine

1.7.1. Raccordements hydrauliques

Le débit d'huile délivré par le tracteur doit au moins être égale à 60L/min. Au dessous de cette valeur, la vitesse de rotation de la turbine pourrait être insuffisante, notamment pour le semis de grosses graines.

Pression d'utilisation maxi : 200 bars

1.7.2. Réglage régime turbine

Un régleur de débit couplé au moteur hydraulique permet suivant sa position de régler la pression interne des conduits de distribution. Le manomètre fixé sur la trémie (côté tracteur), permet de déterminer cette pression.

Le régime de la turbine doit être réglé en fonction du type de graine que l'on souhaite semer ainsi que de la largeur de travail considérée. A titre indicatif ***cf. tableau ci-dessous :***

Largeur de travail	3m	4m
petites graines :	40mbar	50mbar
grosses graines :	60mbar	70mbar

1.7. Contrôle avant semis

1- S'assurer que la rotation de la roue d'entraînement génère bien un débit de grain de chacune des sorties de la rampe de semis du DISC-O-SEM.

2- Vérifier que l'ensemble des tuyaux pneumatiques soit correctement fixé en amont et en aval de la distribution.

3- Contrôler le bon raccordement des flexibles hydrauliques de la turbine au distributeur du tracteur.

PIECES DETACHEES DISTRIBUTION



DISTRIBUTION VOLUMETRIQUE PETITES ET GROSSES GRAINES

DISTRIBUTION - Ø90

Référence : SEM01-26-010

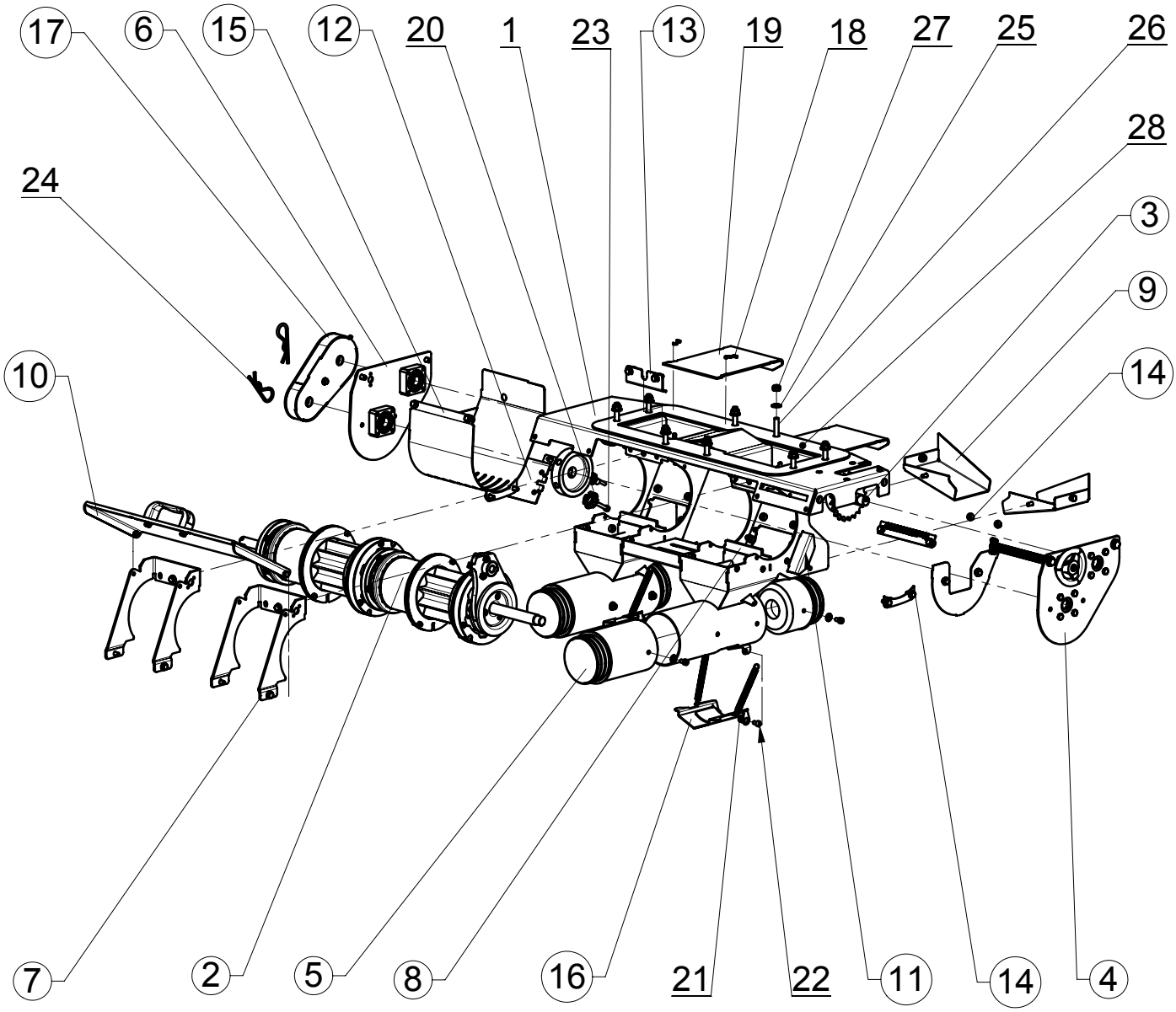

AGRISEM INTERNATIONAL S.A. **"Beaucé" 44850 LIGNÉ - FRANCE Tél : 33.(0)2.40.77.40.48 - Fax : 33.(0)2.40.77.45.45**

DISTRIBUTION - Ø90

Référence : SEM01-26-010

					Poids : 37.77 Kg
Rep	**Référence**	**Désignation**	**Qté**	**Poids**	**Observation**
1	SEM01-26-520	Corps distribution - Ø90	1	11.69	
2	SEM01-27-001	Kit train de cannelures	1	7.56	
3	SEM01-27-005	Kit agitateur	1	2.76	
4	SEM01-27-030	Kit commande train de cannelures	1	1.29	
5	SEM01-26-014	Kit venturi - Ø90	2	1.06	
6	SEM01-27-031	Kit guidage en rotation train de cannelures	1	1.04	
7	SEM01-26-002	Kit fermeture train de cannelures	2	0.49	
8	SEM01-27-035	Kit bavette étanchéité	2	0.00	
9	SEM01-26-003	kit goulottes	1	0.58	
10	SEM01-21-015	Kit capot distribution	1	2.07	
11	SEM01-26-007	Kit trappe de vidange	1	0.25	
12	SEM01-26-007	Kit trappe de vidange	1	0.00	
13	SEM01-26-005	kit réglette étanchéité	2	0.08	
14	SEM01-21-020	Kit carter cannelures droit	1	1.00	
15	SEM01-21-021	Kit carter cannelures gauche	1	1.03	
16	SEM01-26-016	Kit trappe de dosage - Ø90	2	0.21	
17	SEM01-27-025	Cassette r=12/17	1	1.46	
18	SEM01-25-601	Ressort trappe obturation	4	0.0008	
19	SEM01-26-630	Tiroir obturateur trémie	2	0.53	
20	PESR6	Poignée étoile de serrage rapide M6	2	0.04	
21	EN6	Ecrou Nylstop M6 - 8.8 - bichromaté jaune	6	0.003	
22	VCHC6-010-FT	Vis CHc - M6 x 10 - 8.8 - bichromatée jaune	4	0.01	
23	VCHC6-045-FT	Vis CHc - M6 x 45 - 8.8 - bichromatée jaune	2	0.01	
24	GB	Goupille béta - Ø4x12-22	2	0.02	
25	RDC8	Rondelle de contact Ø8 - électro-zinguée jaune	16	0.002	
26	VH8-045	Vis H - M8 x 45 - 8.8 - bichromatée jaune	8	0.022	
27	EN8	Ecrou Nylstop M8 - 8.8 - bichromaté jaune	8	0.006	
28	SEM01-26-700	Joint étanchéité distribution	1	0.18	

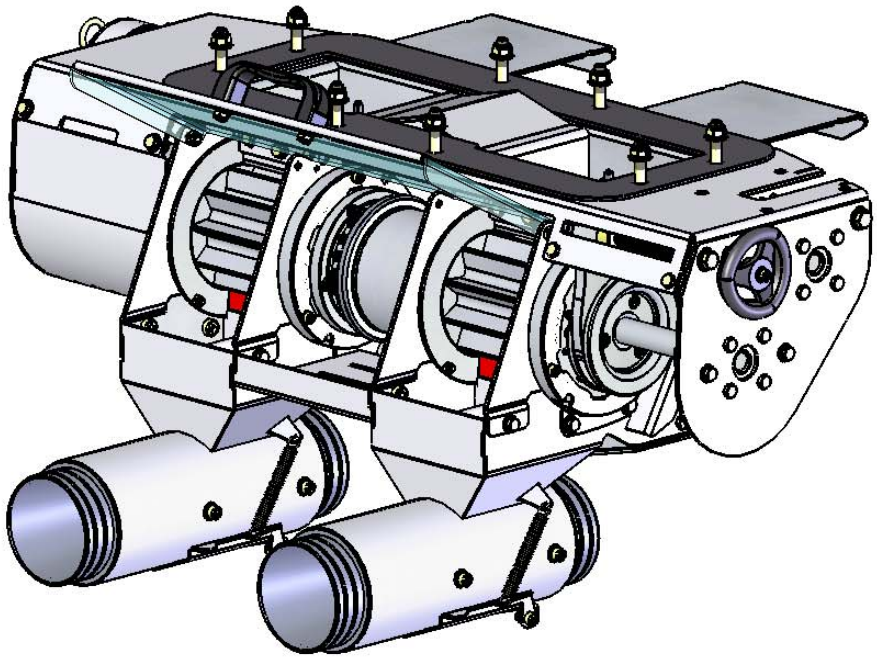

KIT TRAIN DE CANNELURES

Référence : SEM01-27-001

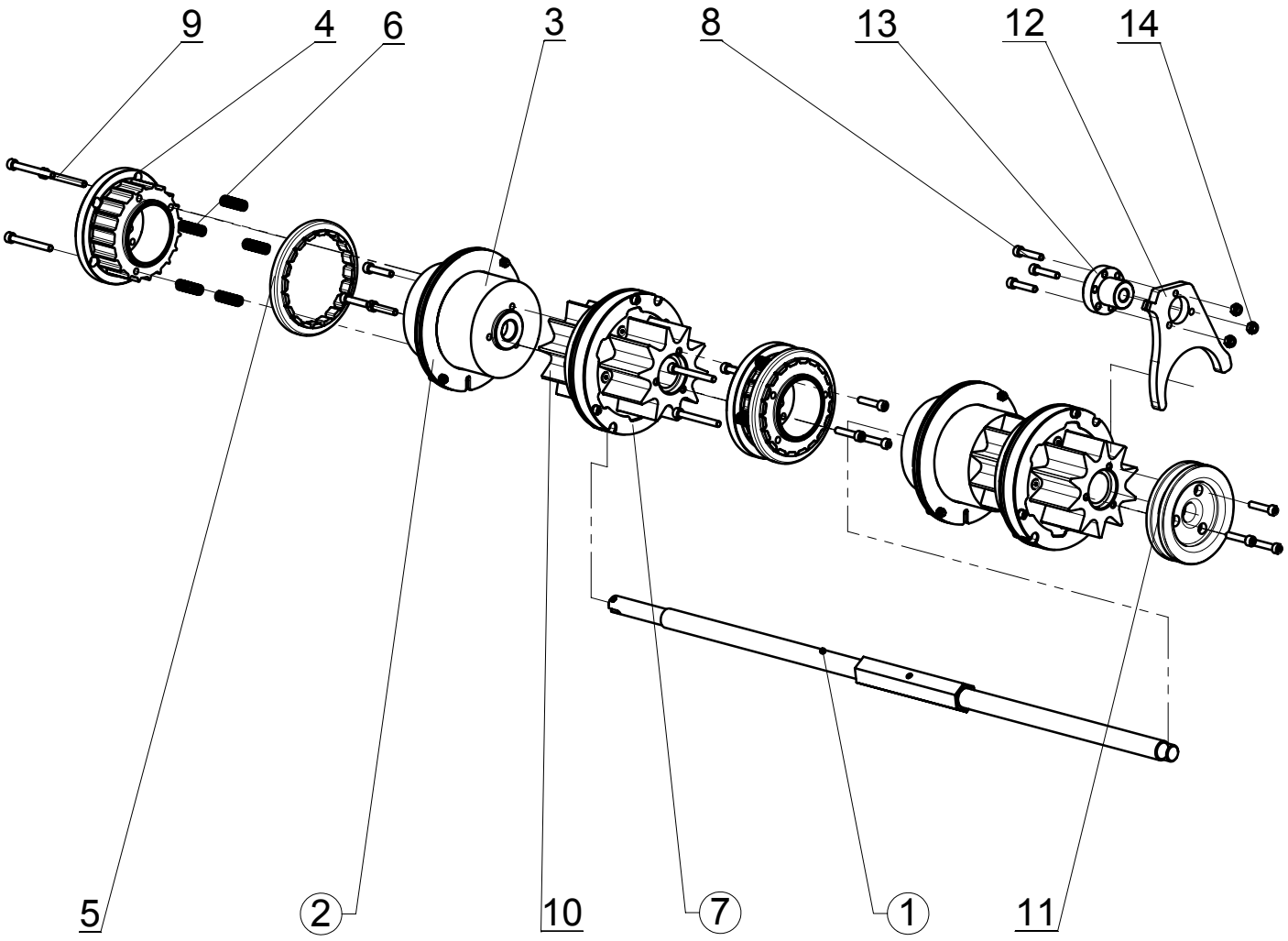

AGRISEM INTERNATIONAL S.A. **"Beaucé" 44850 LIGNÉ - FRANCE Tél : 33.(0)2.40.77.40.48 - Fax : 33.(0)2.40.77.45.45**

KIT TRAIN DE CANNELURES

Référence : SEM01-27-001

					Poids : 7.54 Kg
Rep	**Référence**	**Désignation**	**Qté**	**Poids**	**Observation**
1	SEM01-27-002	Kit arbre entraînement	1	2.26	
2	SEM01-27-010	Kit étanchéité petites cannelures	2	0.14	
3	SEM01-27-612	Cylindre doseur	2	0.49	
4	SEM01-27-611	Petites cannelures	2	0.27	
5	SEM01-27-615	Bague étanchéité petites cannelures	2	0.04	
6	SEM01-25-606	Ressort de compression Ø0,8 - Ø10 - 40	10	0.002	
7	SEM01-27-015	Kit étanchéité grosses cannelures	2	0.69	
8	VCHC6-030-FT	Vis CHc - M6 x 30 - 8.8 - bichromatée jaune	15	0.01	
9	VCHC6-055	Vis CHc - M6 x 55 - 8.8 - bichromatée jaune	6	0.02	
10	SEM01-27-610	Grosses cannelures	2	0.63	
11	SEM01-27-613	Diabolo train de cannelures	1	0.15	
12	SEM01-27-620	Fourchette commande train de cannelures	1	0.15	
13	WFRM-2835TR14x4	Ecrou pour vis trapézoïdal M14x4	1	0.23	
14	EN6	Ecrou Nylstop M6 - 8.8 - bichromaté jaune	3	0.003	

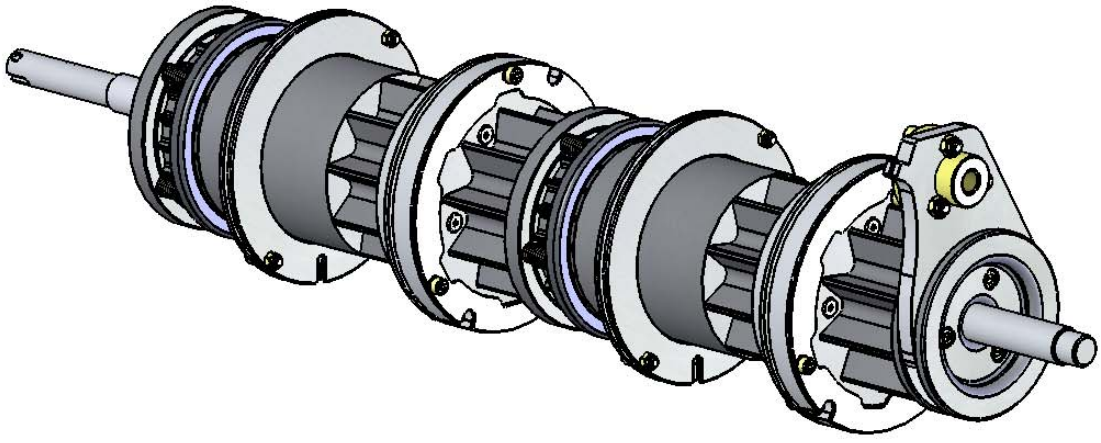

Kit agitateur

Référence : SEM01-27-005

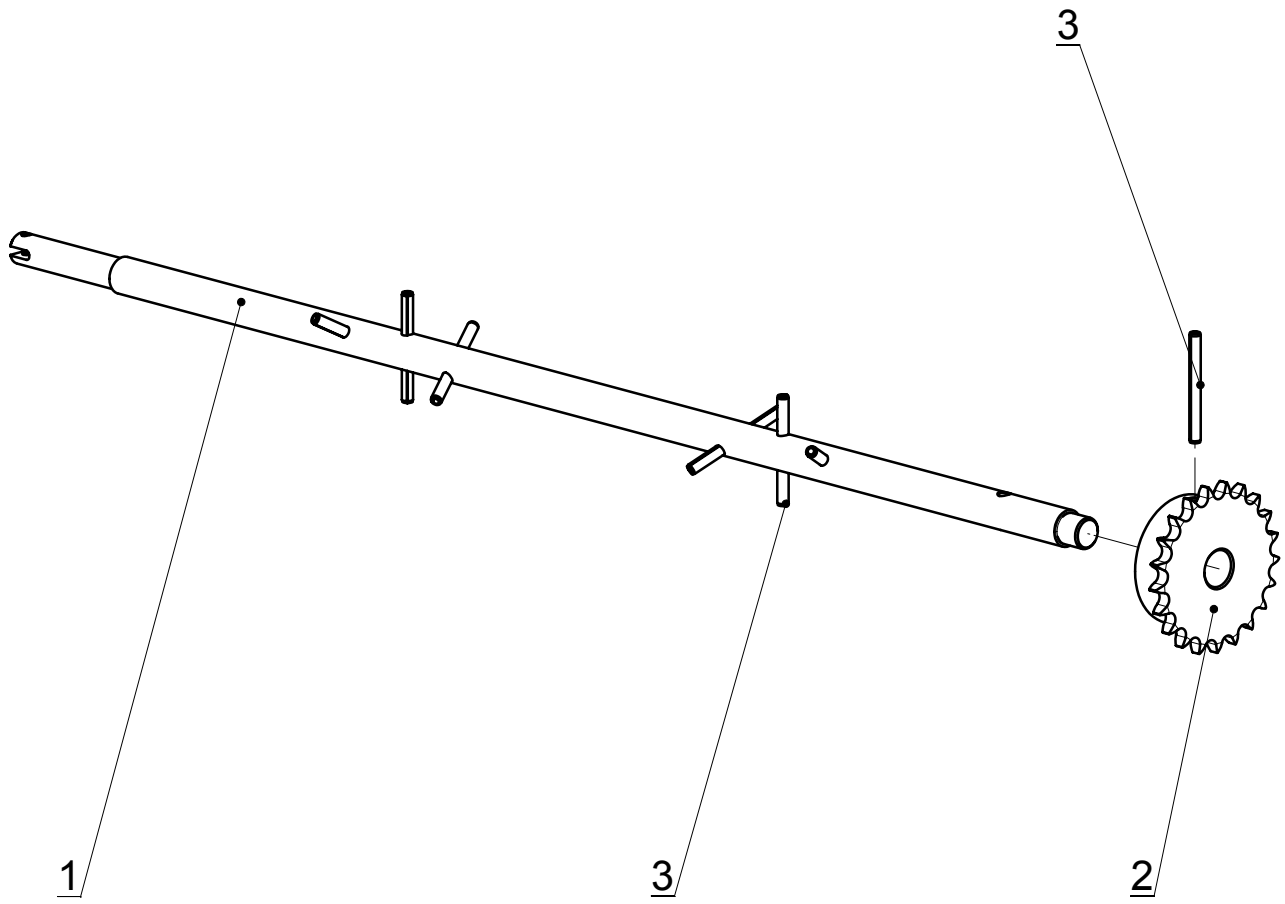

AGRISEM INTERNATIONAL S.A. **"Beaucé" 44850 LIGNÉ - FRANCE Tél : 33.(0)2.40.77.40.48 - Fax : 33.(0)2.40.77.45.45**

Kit agitateur

Référence : SEM01-27-005

					Poids : 2.76 Kg
Rep	**Référence**	**Désignation**	**Qté**	**Poids**	**Observation**
1	SEM01-27-625	Arbre agitateur	1	1.86	
2	PIGN12,7-21-1	Pignon-08B1-21 dents-12,7-Ø20	1	0.839	
3	GE06-60-INOX	Goupille élastique Ø6x60 - Inox	7	0.01	

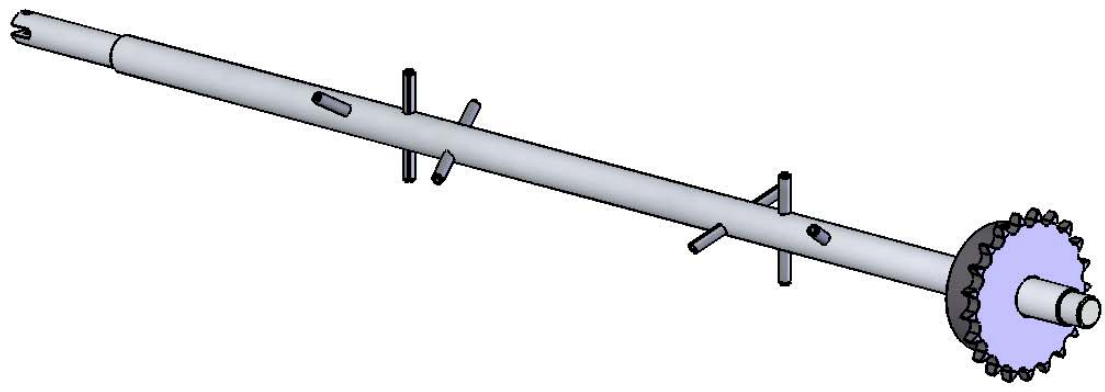

Kit commande train de cannelures

Référence : SEM05-27-030

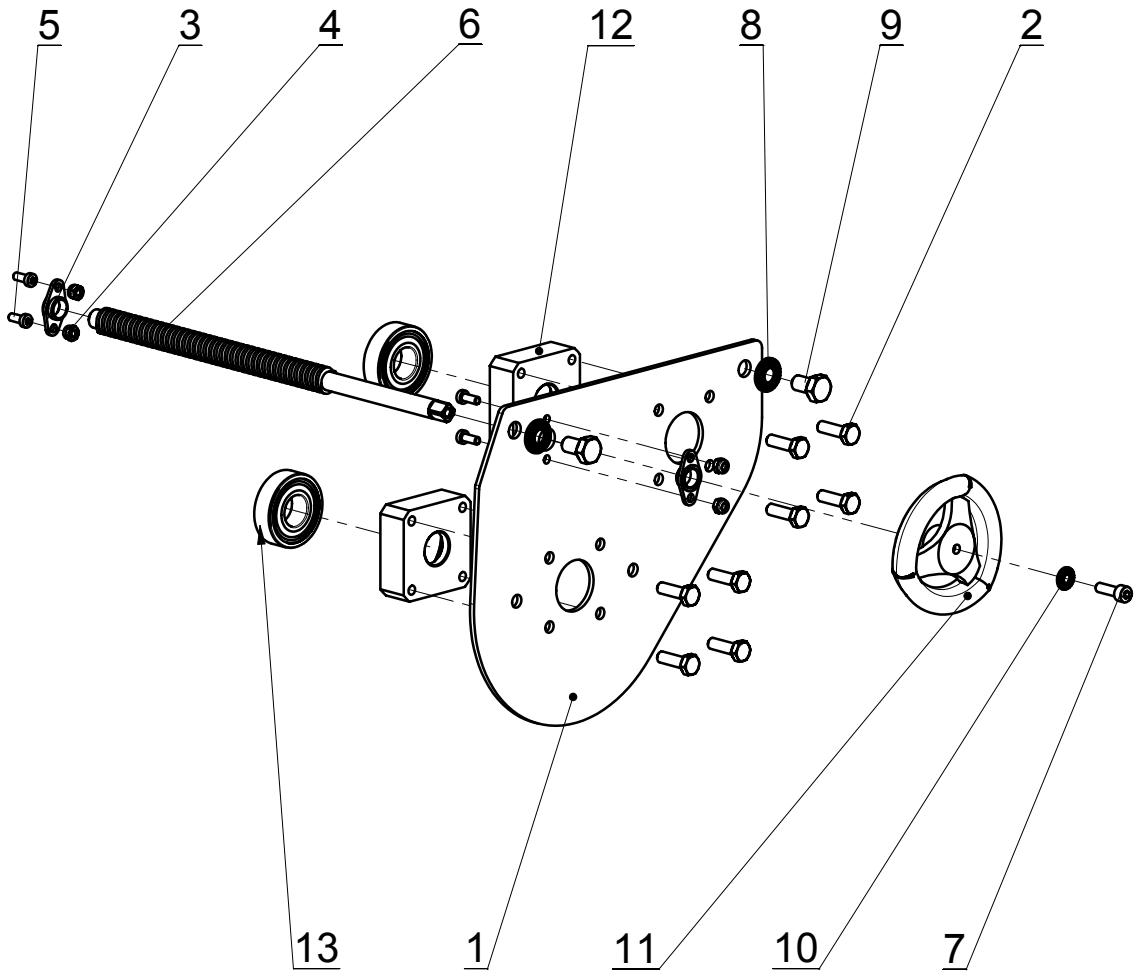

Kit commande train de cannelures

Référence : SEM05-27-030

					Poids : 1.32 Kg
Rep	**Référence**	**Désignation**	**Qté**	**Poids**	**Observation**
1	SEM01-26-635	Flanc transmission distribution	1	0.69	
2	VH6-020-FT	Vis H - M6 x 20 - 8.8 - bichromatée jaune	8	0.007	
3	GFL-10	Palier applique 2 trous Ø10	2	0.00	
4	EN4	Ecrou Nylstop M4 - 8.8 - bichromaté jaune	4	0.001	
5	VCRHC4-010	Vis CHc - M4 x 10 - 8.8 - bichromatée jaune	4	0.00	
6	SEM05-27-628	Tige commande train de cannelures	1	0.21	
7	VCHC5-016-FT	Vis CHc - M5 x 16 - 8.8 - bichromatée jaune	1	0.00	
8	RDC8	Rondelle de contact Ø8 - électro-zinguée jaune	2	0.002	
9	VH8-014-FT	Vis H - M8 x 14 - 8.8 - bichromatée jaune	2	0.012	
10	RDC5	Rondelle de contact Ø5 - électro-zinguée jaune	1	0.001	
11	VOL8	Volant à rayon	1	0.04	
12	SEM01-27-636	Palier Alu. Ø17 de distribution	2	0.07	
13	ROUL-516	Roulement rigide à billes - 6203 2RS1	2	0.06	

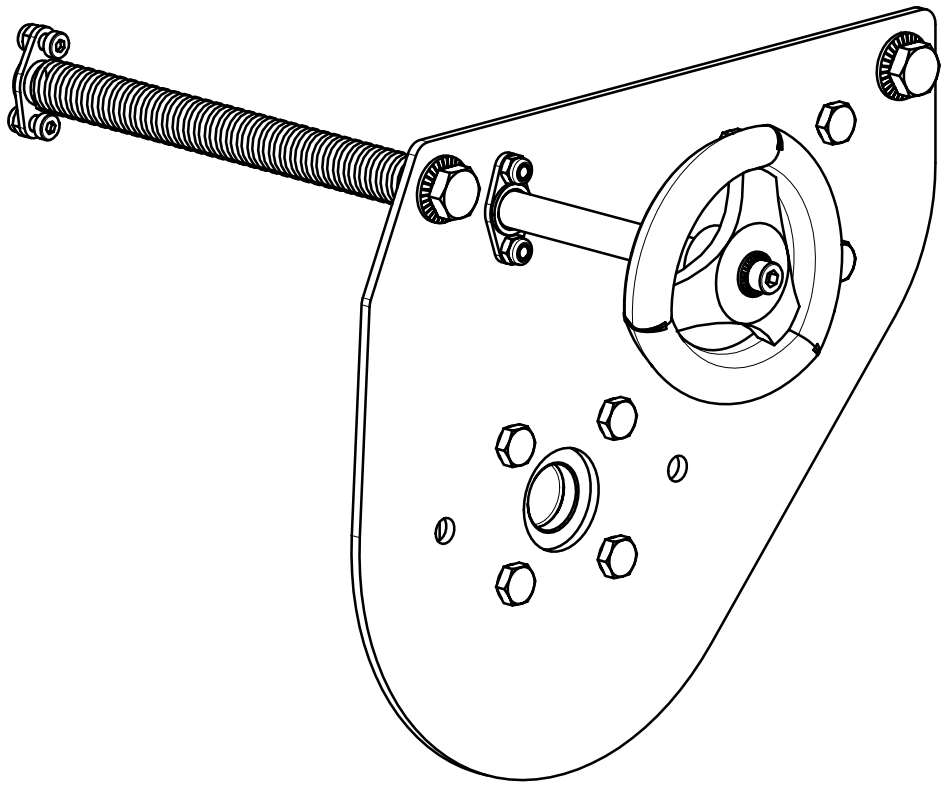

Kit venturi - Ø90

Référence : SEM01-26-014

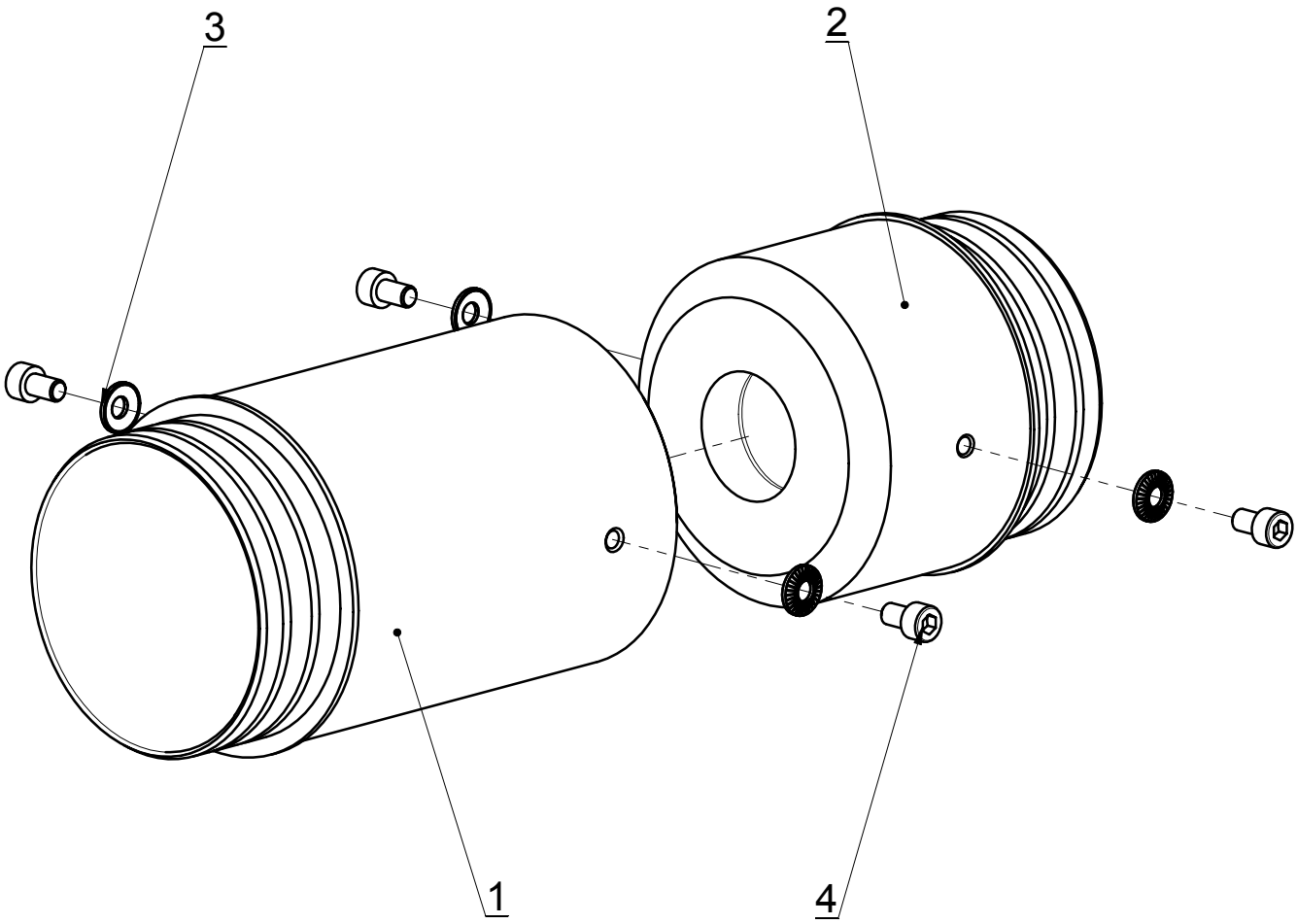

AGRISEM INTERNATIONAL S.A. **"Beaucé" 44850 LIGNÉ - FRANCE Tél : 33.(0)2.40.77.40.48 - Fax : 33.(0)2.40.77.45.45**

Kit venturi - Ø90

Référence : SEM01-26-014

					Poids : 1.07 Kg
Rep	**Référence**	**Désignation**	**Qté**	**Poids**	**Observation**
1	SEM01-26-665	Cône sortie venturi - Ø90	1	0.60	
2	SEM01-26-666	Cône entrée venturi - Ø90	1	0.44	
3	RDC6	Rondelle de contact Ø6 - électro-zinguée jaune	4	0.003	
4	VCHC6-010-FT	Vis CHc - M6 x 10 - 8.8 - bichromatée jaune	4	0.01	

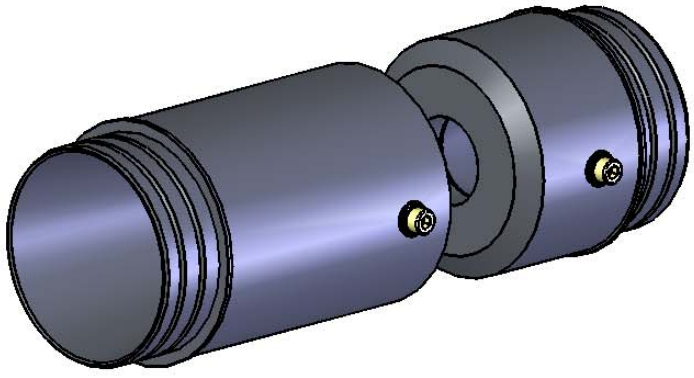

Kit guidage en rotation train de cannelures

Référence : SEM01-27-031

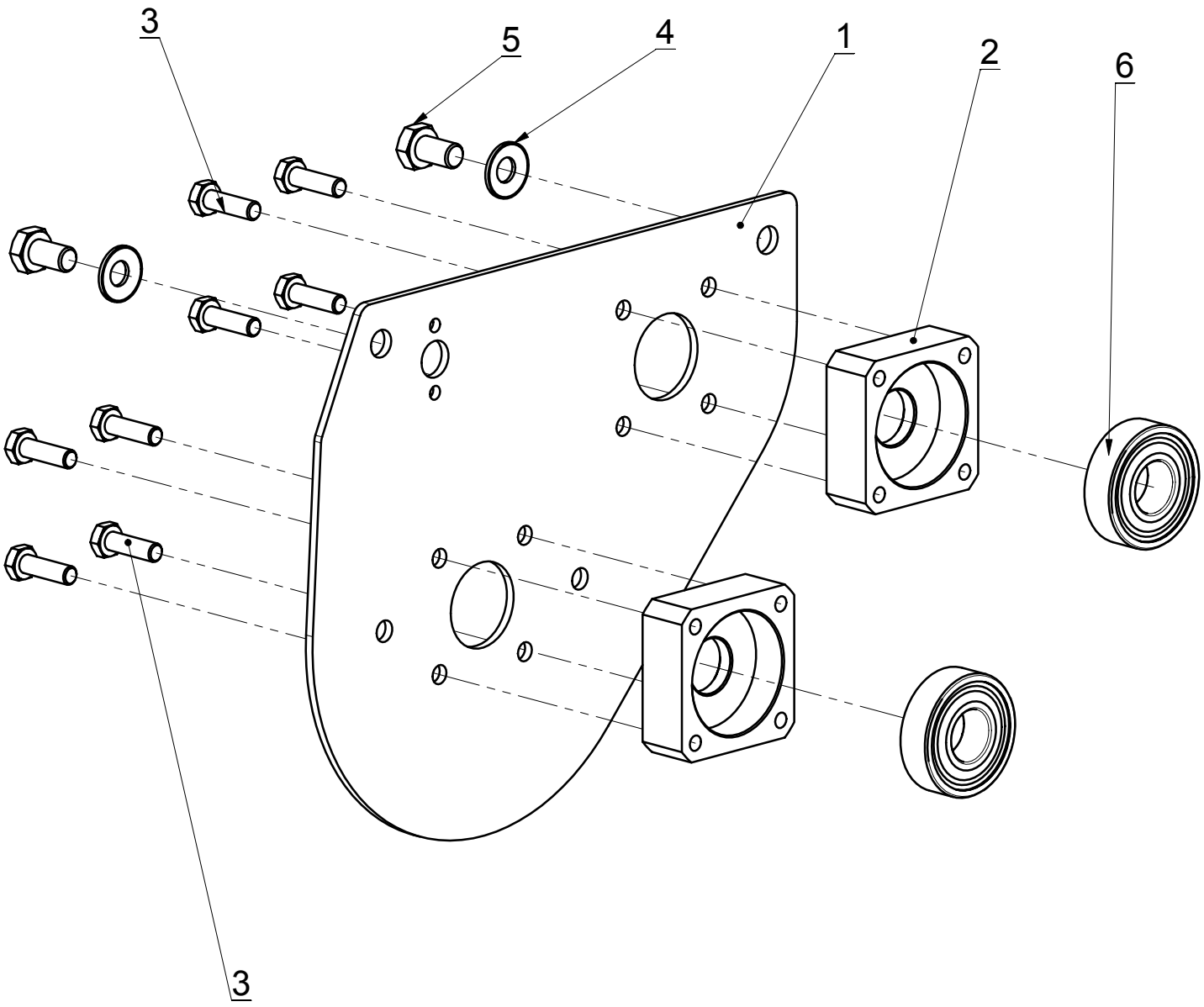

AGRISEM INTERNATIONAL S.A. **"Beaucé" 44850 LIGNÉ - FRANCE Tél : 33.(0)2.40.77.40.48 - Fax : 33.(0)2.40.77.45.45**

Kit guidage en rotation train de cannelures

Référence : SEM01-27-031

					Poids : 1.04 Kg
Rep	**Référence**	**Désignation**	**Qté**	**Poids**	**Observation**
1	SEM01-26-635	Flanc transmission distribution	1	0.69	
2	SEM01-27-636	Palier Alu. Ø17 de distribution	2	0.07	
3	VH6-020-FT	Vis H - M6 x 20 - 8.8 - bichromatée jaune	8	0.007	
4	RDC8	Rondelle de contact Ø8 - électro-zinguée jaune	2	0.002	
5	VH8-014-FT	Vis H - M8 x 14 - 8.8 - bichromatée jaune	2	0.012	
6	ROUL-516	Roulement rigide à billes - 6203 2RS1	2	0.06	

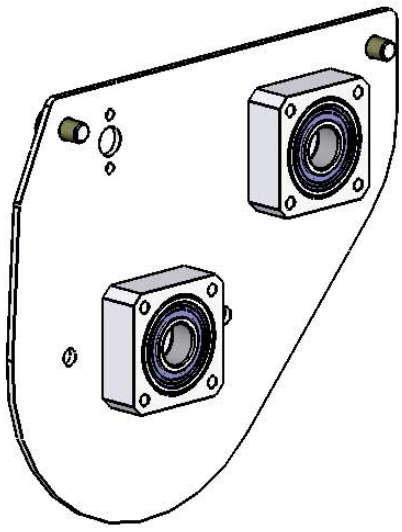

Kit fermeture train de cannelures

Référence : SEM01-26-002

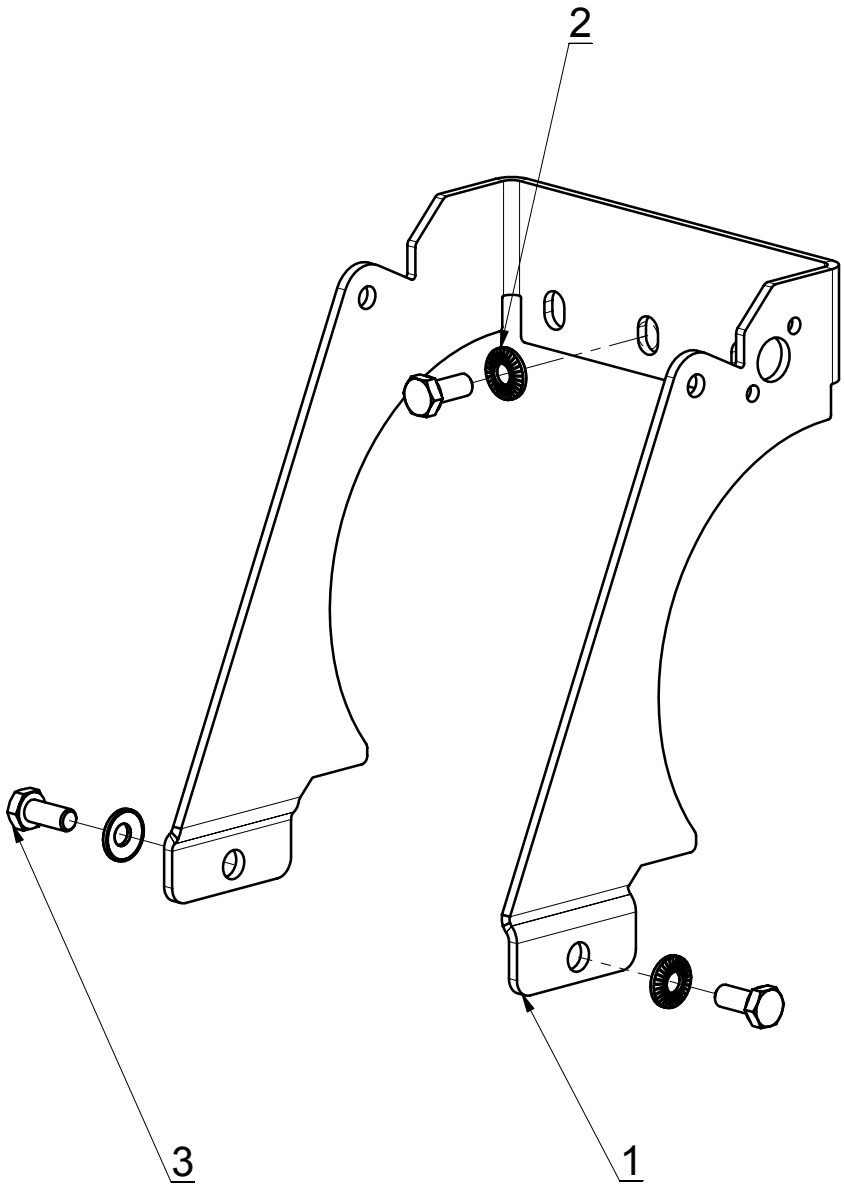

AGRISEM INTERNATIONAL S.A. **"Beaucé" 44850 LIGNÉ - FRANCE Tél : 33.(0)2.40.77.40.48 - Fax : 33.(0)2.40.77.45.45**

Kit fermeture train de cannelures

Référence : SEM01-26-002

					Poids : 0.50 Kg
Rep	**Référence**	**Désignation**	**Qté**	**Poids**	**Observation**
1	SEM01-26-625	Carter fermeture train de cannelures	1	0.47	
2	RDC6	Rondelle de contact Ø6 - électro-zinguée jaune	3	0.003	
3	VH6-014-FT	Vis H - M6 x 14 - 8.8 - bichromatée jaune	3	0.006	

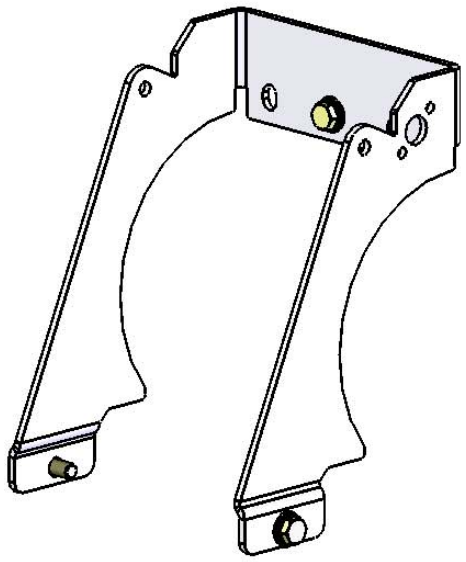

Kit bavette étanchéité

Référence : SEM01-27-035

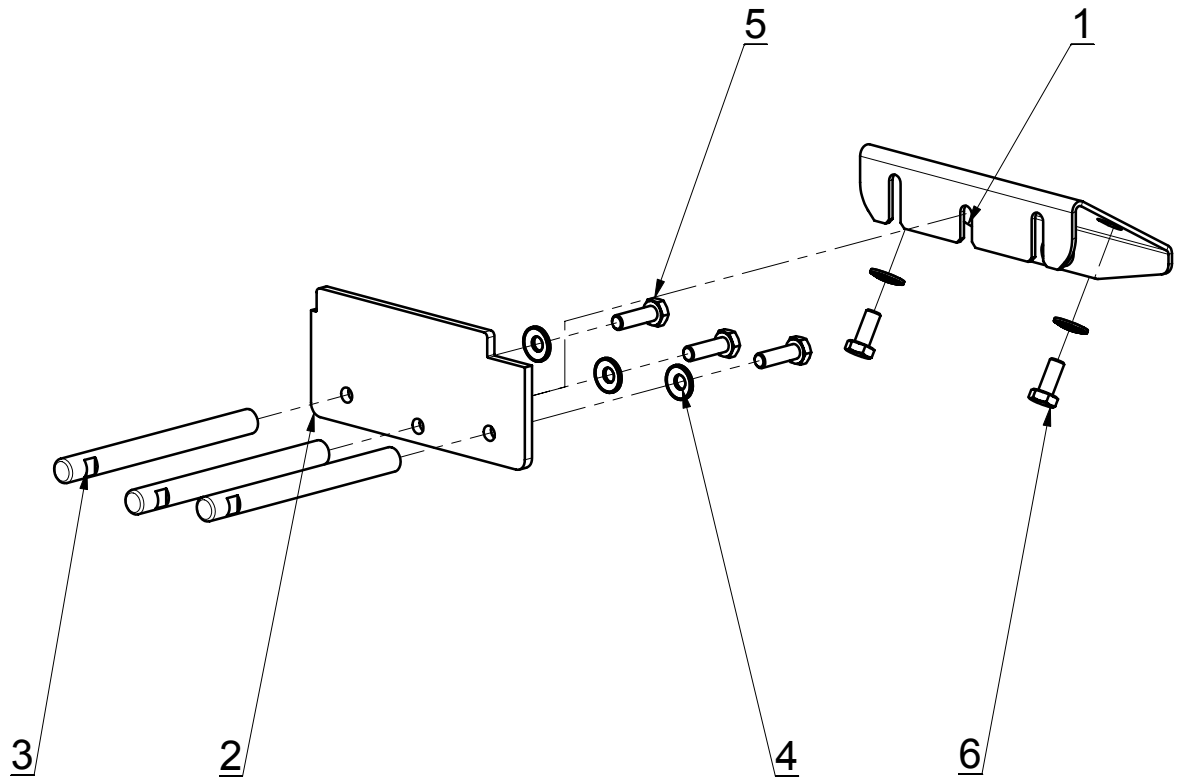

Kit bavette étanchéité

Référence : SEM01-27-035

					Poids : 0.61 Kg
Rep	**Référence**	**Désignation**	**Qté**	**Poids**	**Observation**
1	SEM01-26-510	Rampe vidange distribution sertie	1	0.19	
2	SEM01-27-635	Bavette étanchéité	1	0.19	
3	SEM01-26-620	Tige répartition	3	0.06	
4	RDC6	Rondelle de contact Ø6 - électro-zinguée jaune	5	0.003	
5	VH6-020-FT	Vis H - M6 x 20 - 8.8 - bichromatée jaune	3	0.007	
6	VH6-014-FT	Vis H - M6 x 14 - 8.8 - bichromatée jaune	2	0.006	

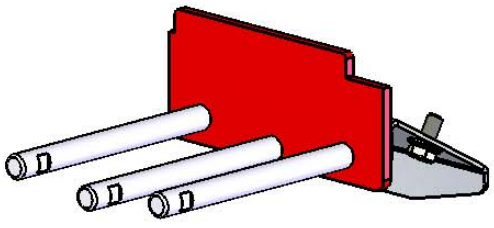

kit goulottes

Référence : SEM01-26-003

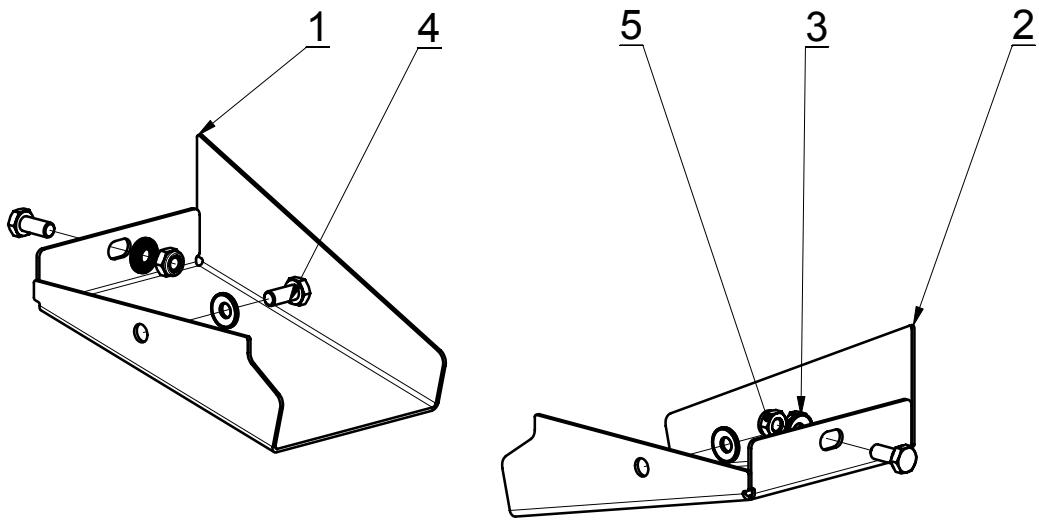

AGRISEM INTERNATIONAL S.A. **"Beaucé" 44850 LIGNÉ - FRANCE Tél : 33.(0)2.40.77.40.48 - Fax : 33.(0)2.40.77.45.45**

kit goulottes

Référence : SEM01-26-003

					Poids : 0.58 Kg
Rep	**Référence**	**Désignation**	**Qté**	**Poids**	**Observation**
1	SEM01-26-645	Goulotte droite	1	0.27	
2	SEM01-26-646	Goulotte gauche	1	0.27	
3	RDC6	Rondelle de contact Ø6 - électro-zinguée jaune	4	0.003	
4	VH6-014-FT	Vis H - M6 x 14 - 8.8 - bichromatée jaune	4	0.006	
5	EN6	Ecrou Nylstop M6 - 8.8 - bichromaté jaune	2	0.003	

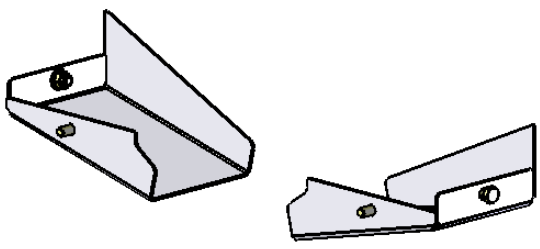

Kit capot distribution

Référence : SEM01-21-015

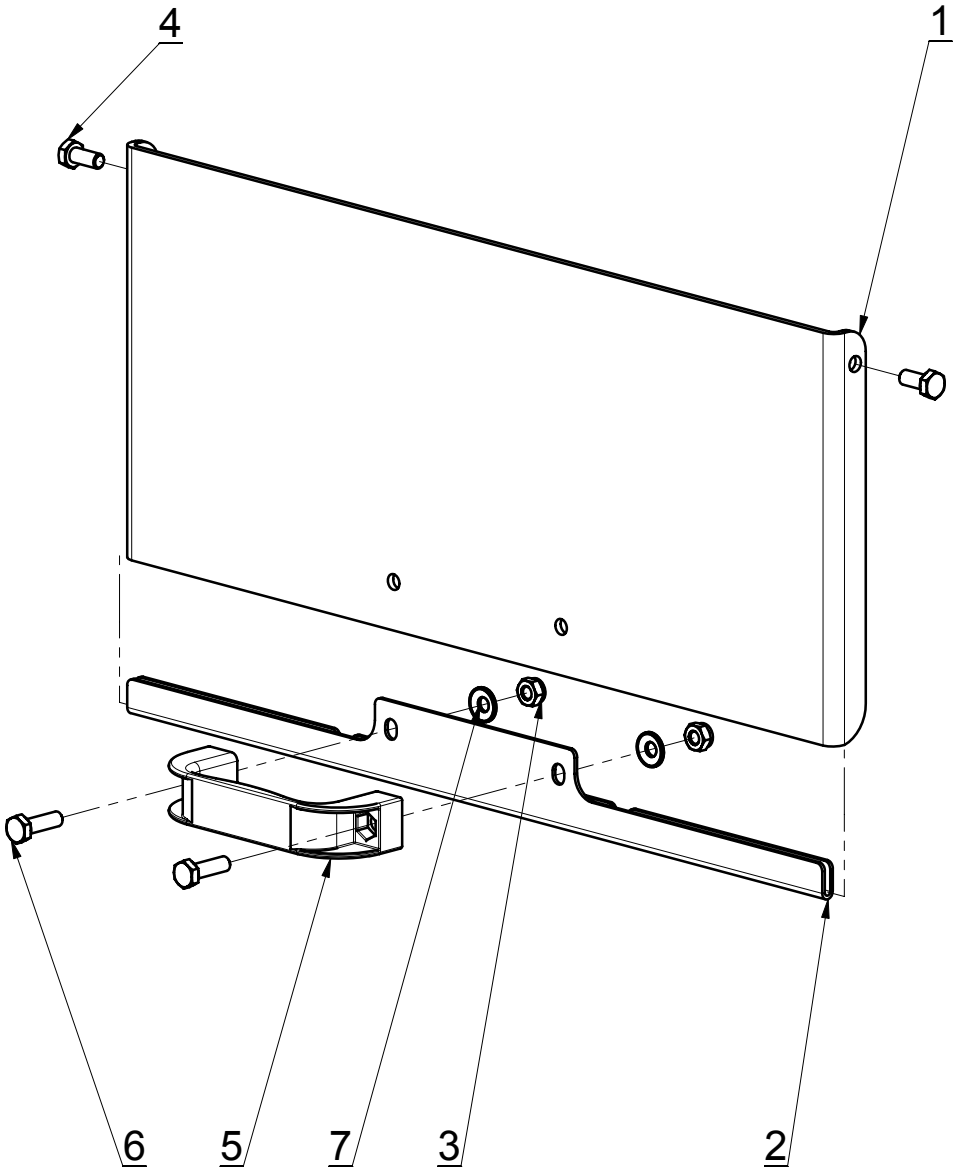

AGRISEM INTERNATIONAL S.A. **"Beaucé" 44850 LIGNÉ - FRANCE Tél : 33.(0)2.40.77.40.48 - Fax : 33.(0)2.40.77.45.45**

Kit capot distribution

Référence : SEM01-21-015

					Poids : 2.08 Kg
Rep	**Référence**	**Désignation**	**Qté**	**Poids**	**Observation**
1	SEM01-21-625	Capot distribution	1	1.70	
2	SEM01-21-626	Réglette rigidificatrice	1	0.17	
3	EN6	Ecrou Nylstop M6 - 8.8 - bichromaté jaune	4	0.003	
4	VH6-014-FT	Vis H - M6 x 14 - 8.8 - bichromatée jaune	2	0.006	
5	PM6-94	Poignée de manutention Ø6-94	1	0.17	
6	VH6-020-FT	Vis H - M6 x 20 - 8.8 - bichromatée jaune	2	0.007	
7	RDC6	Rondelle de contact Ø6 - électro-zinguée jaune	2	0.003	

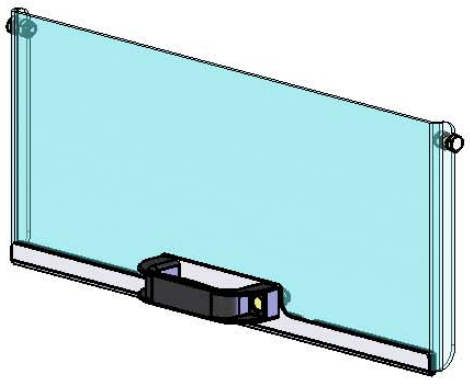

Kit trappe de vidange

Référence : SEM01-26-007

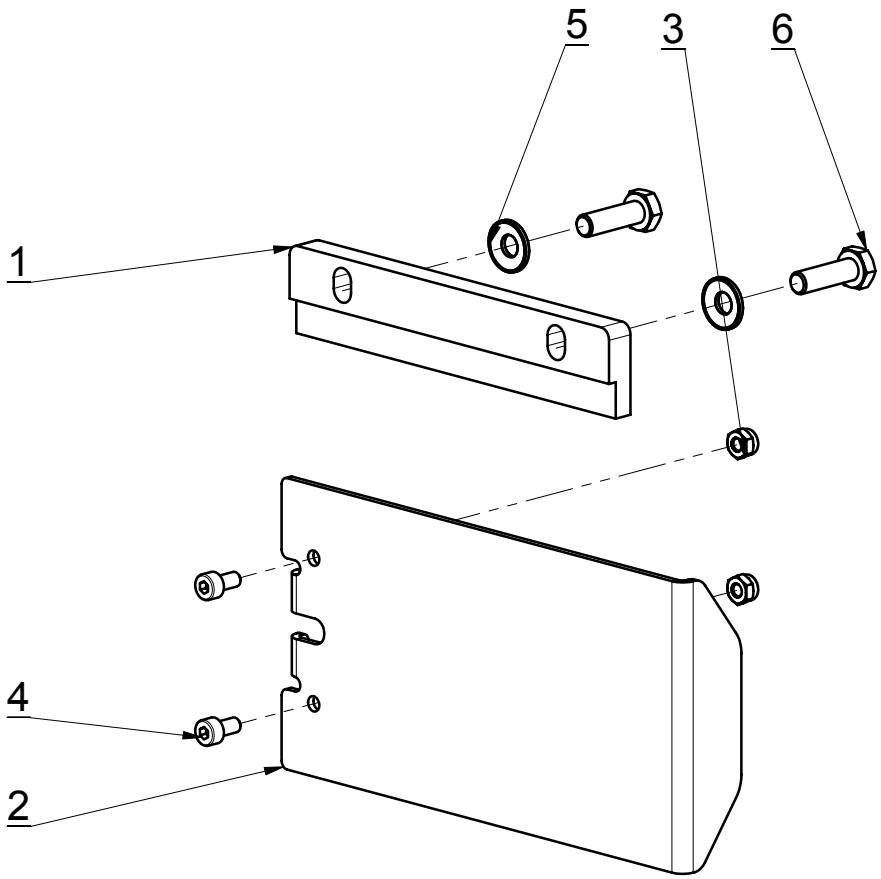

AGRISEM INTERNATIONAL S.A. **"Beaucé" 44850 LIGNÉ - FRANCE Tél : 33.(0)2.40.77.40.48 - Fax : 33.(0)2.40.77.45.45**

Kit trappe de vidange

Référence : SEM01-26-007

					Poids : 0.25 Kg
Rep	**Référence**	**Désignation**	**Qté**	**Poids**	**Observation**
1	SEM01-27-630	Glissière tiroir vidange trémie	1	0.02	
2	SEM01-26-651	Tiroir vidange trémie	1	0.20	
3	EN4	Ecrou Nylstop M4 - 8.8 - bichromaté jaune	2	0.001	
4	VCHC4-008-FT	Vis CHc - M4 x 8 - 8.8 - bichromatée jaune	2	0.00	
5	RDC6	Rondelle de contact Ø6 - électro-zinguée jaune	2	0.003	
6	VH6-020-FT	Vis H - M6 x 20 - 8.8 - bichromatée jaune	2	0.007	

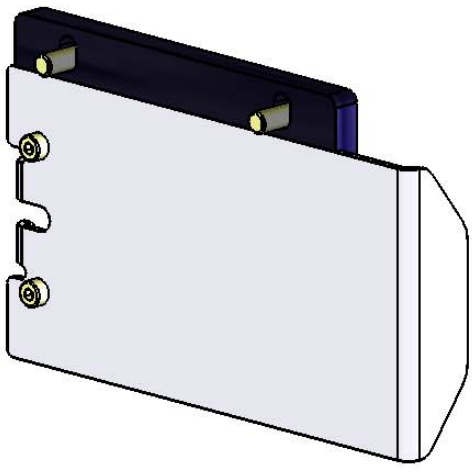

kit réglette étanchéité

Référence : SEM01-26-005

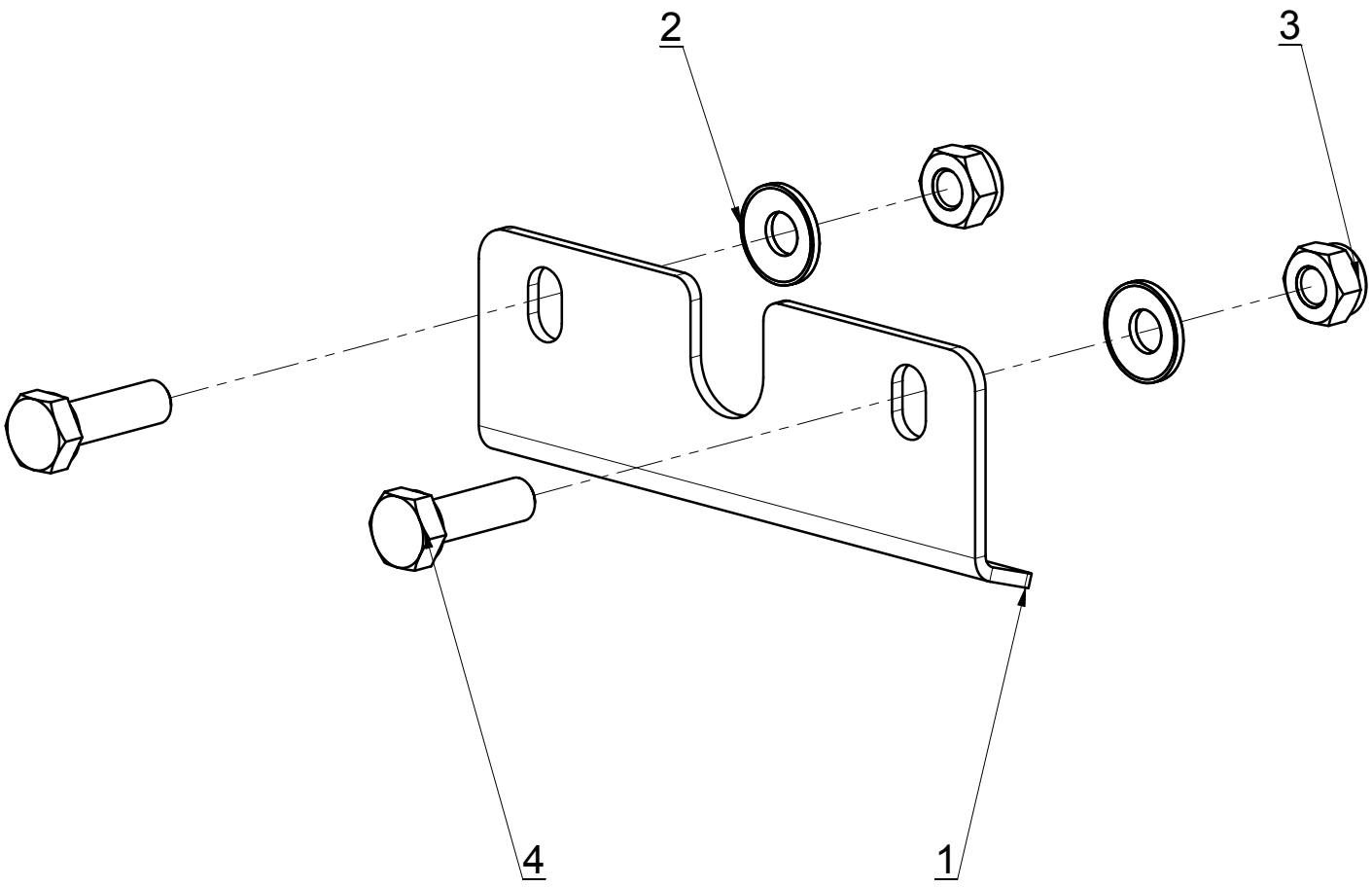

AGRISEM INTERNATIONAL S.A. **"Beaucé" 44850 LIGNÉ - FRANCE Tél : 33.(0)2.40.77.40.48 - Fax : 33.(0)2.40.77.45.45**

kit réglette étanchéité

Référence : SEM01-26-005

					Poids : 0.08 Kg
Rep	**Référence**	**Désignation**	**Qté**	**Poids**	**Observation**
1	SEM01-26-660	Réglette étanchéité	1	0.06	
2	RDC6	Rondelle de contact Ø6 - électro-zinguée jaune	2	0.003	
3	EN6	Ecrou Nylstop M6 - 8.8 - bichromaté jaune	2	0.003	
4	VH6-020-FT	Vis H - M6 x 20 - 8.8 - bichromatée jaune	2	0.007	

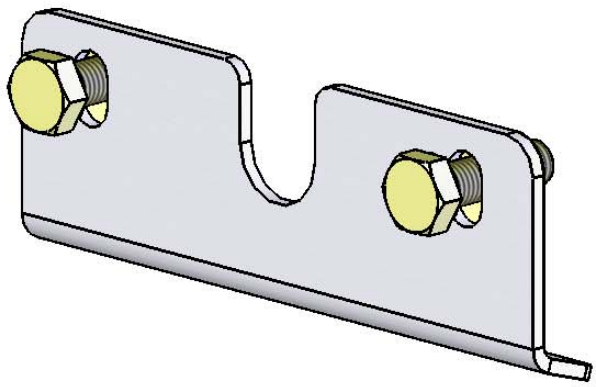

Kit carter cannelures droit

Référence : SEM01-21-020

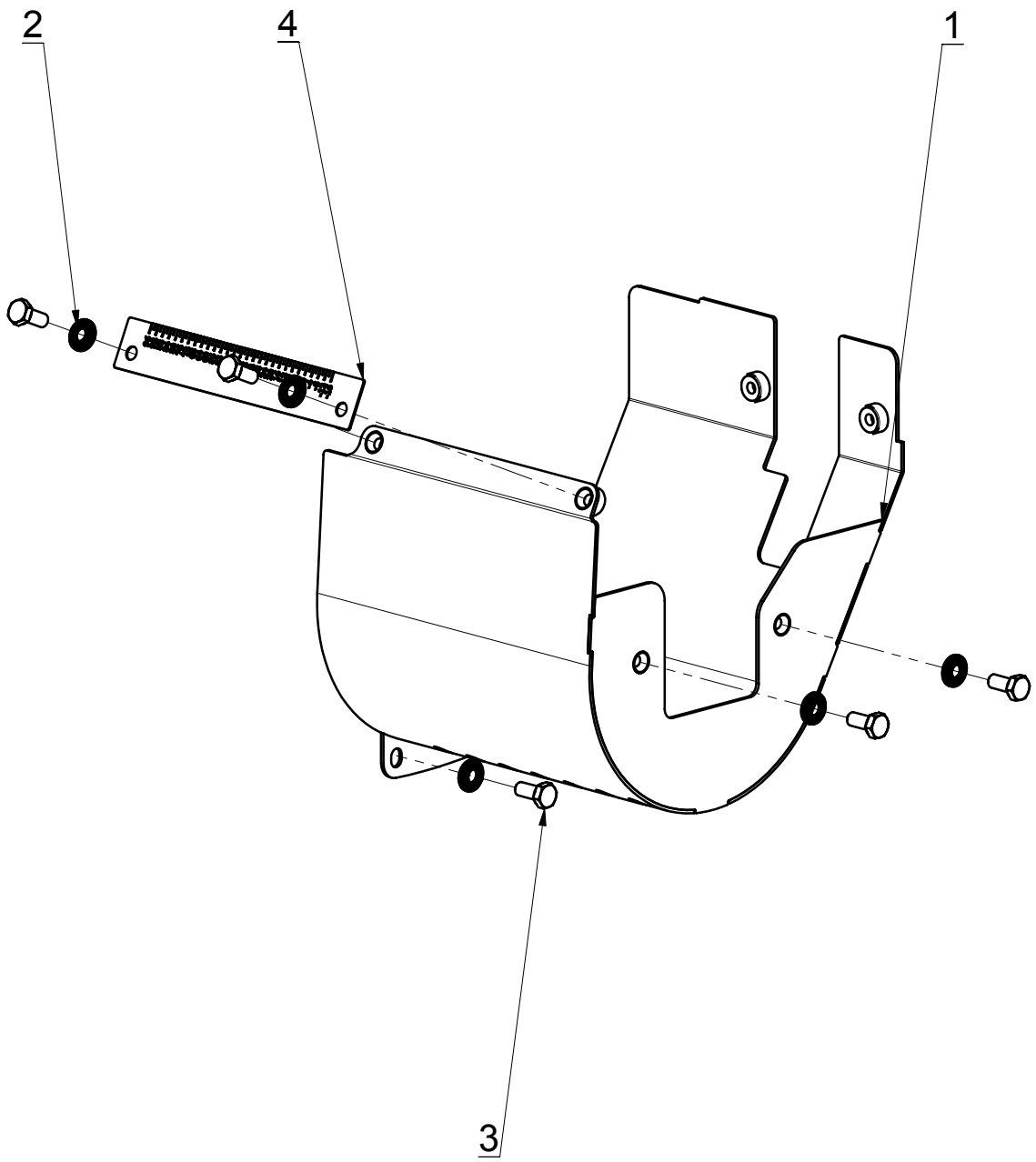

AGRISEM INTERNATIONAL S.A. **"Beaucé" 44850 LIGNÉ - FRANCE Tél : 33.(0)2.40.77.40.48 - Fax : 33.(0)2.40.77.45.45**

Kit carter cannelures droit

Référence : SEM01-21-020

					Poids : 1.01 Kg
Rep	**Référence**	**Désignation**	**Qté**	**Poids**	**Observation**
1	SEM01-21-501	Carter cannelure droit	1	0.95	
2	RDC6	Rondelle de contact Ø6 - électro-zinguée jaune	6	0.003	
3	VH6-014-FT	Vis H - M6 x 14 - 8.8 - bichromatée jaune	6	0.006	
4	SEM01-26-670	Graduation débit	1	0.01	

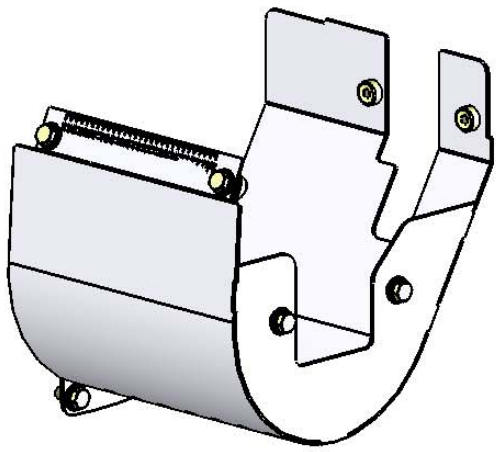

Kit carter cannelures gauche

Référence : SEM01-21-021

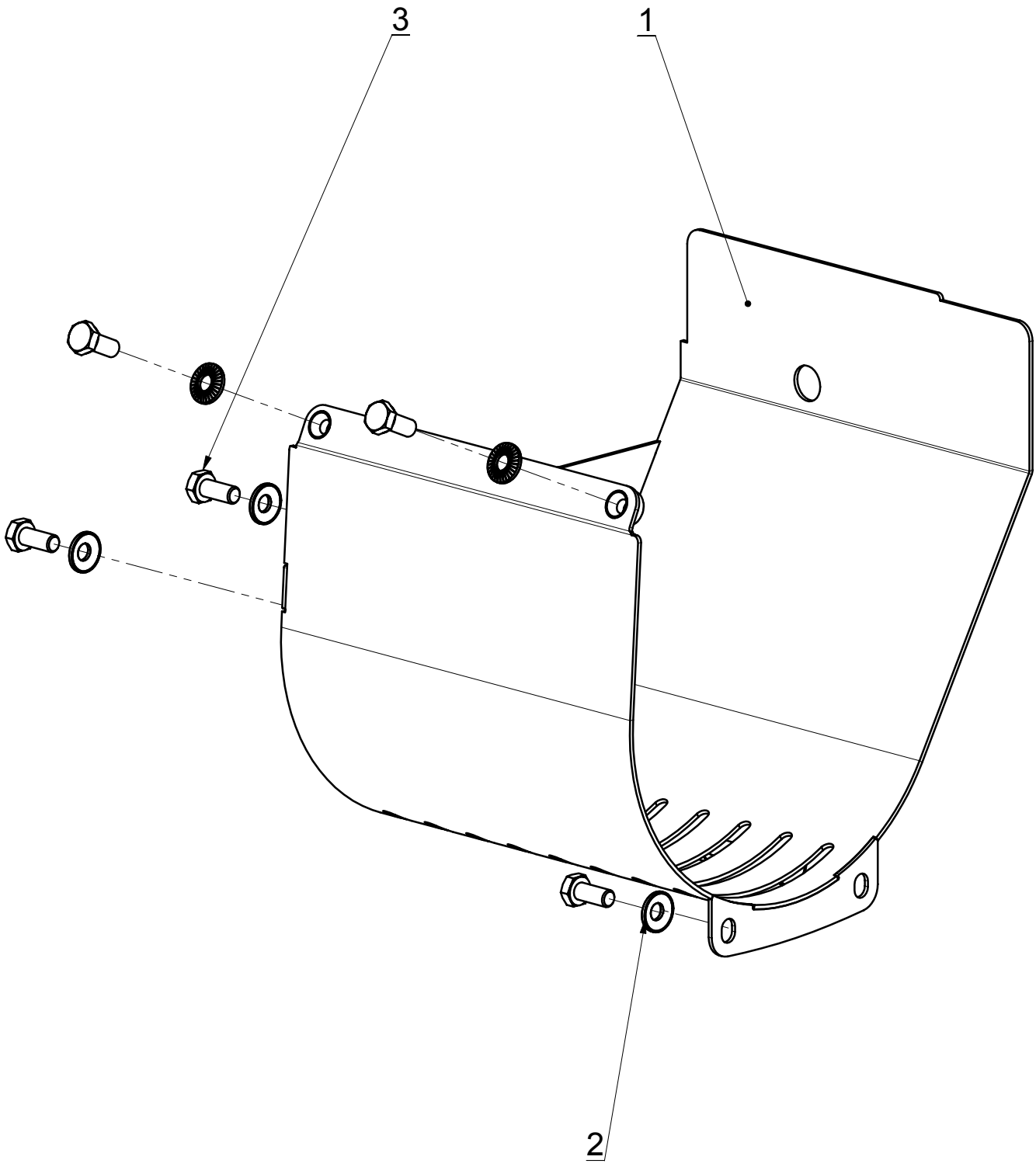

AGRISEM INTERNATIONAL S.A. **"Beaucé" 44850 LIGNÉ - FRANCE Tél : 33.(0)2.40.77.40.48 - Fax : 33.(0)2.40.77.45.45**

Kit carter cannelures gauche

Référence : SEM01-21-021

					Poids : 1.03 Kg
Rep	**Référence**	**Désignation**	**Qté**	**Poids**	**Observation**
1	SEM01-21-504	Carter cannelure gauche	1	0.98	
2	RDC6	Rondelle de contact Ø6 - électro-zinguée jaune	6	0.003	
3	VH6-014-FT	Vis H - M6 x 14 - 8.8 - bichromatée jaune	6	0.006	

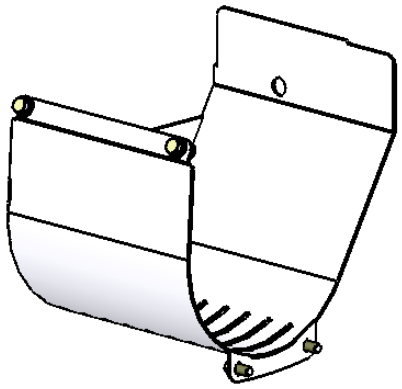

Kit trappe de dosage - Ø90

Référence : SEM01-26-016

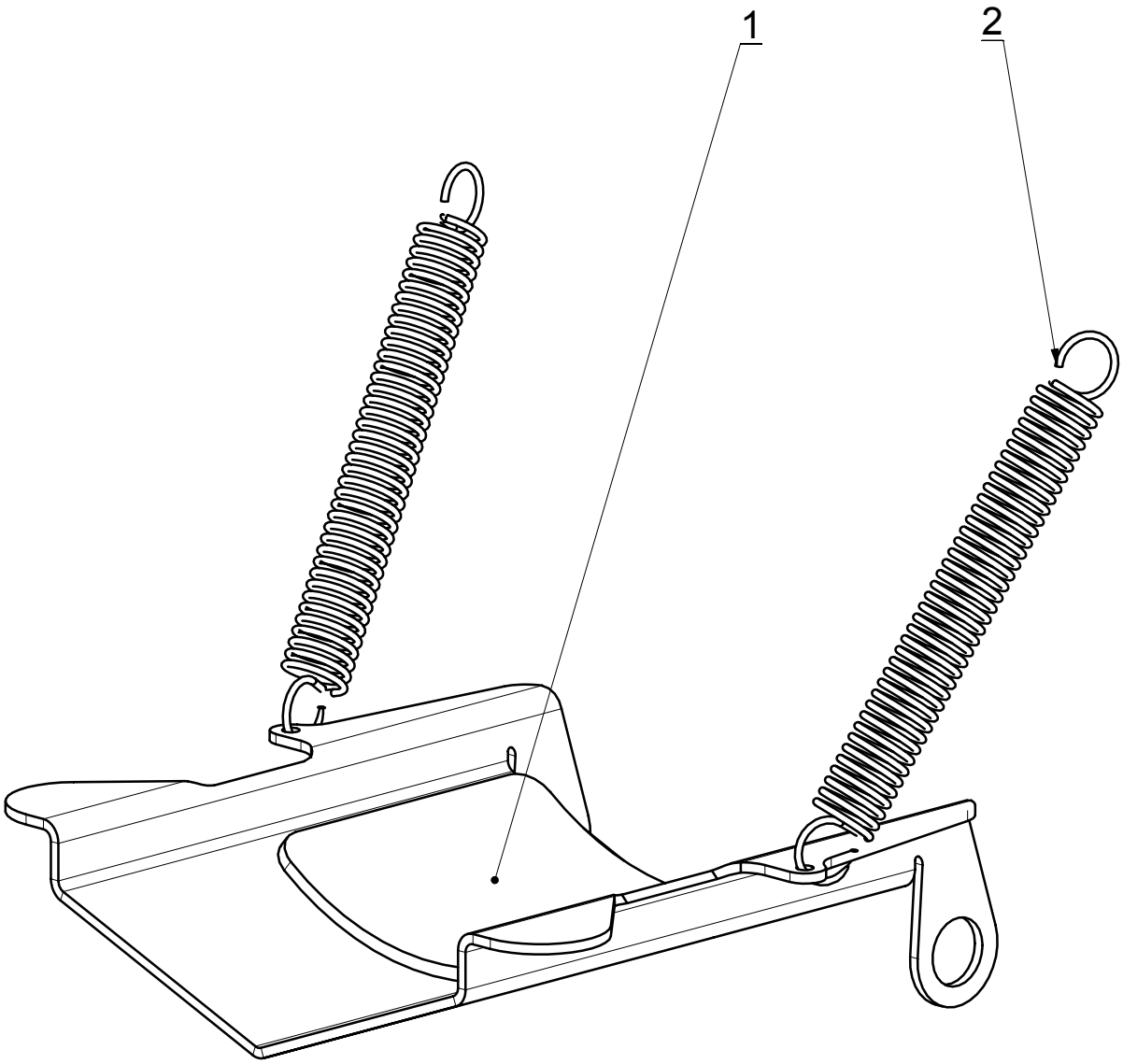

AGRISEM INTERNATIONAL S.A. **"Beaucé" 44850 LIGNÉ - FRANCE Tél : 33.(0)2.40.77.40.48 - Fax : 33.(0)2.40.77.45.45**

Kit trappe de dosage - Ø90

Référence : SEM01-26-016

					Poids : 0.21 Kg
Rep	**Référence**	**Désignation**	**Qté**	**Poids**	**Observation**
1	SEM01-26-516	Trappe de dosage corps venturi - Ø90	1	0.19	
2	SEM01-25-610	Ressort de traction Ø1 - Ø10 - 70	2	0.01	

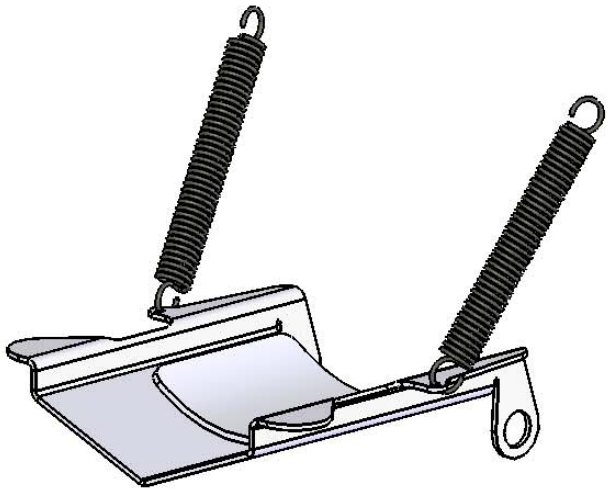

Cassette r=12/17

Référence : SEM01-27-025

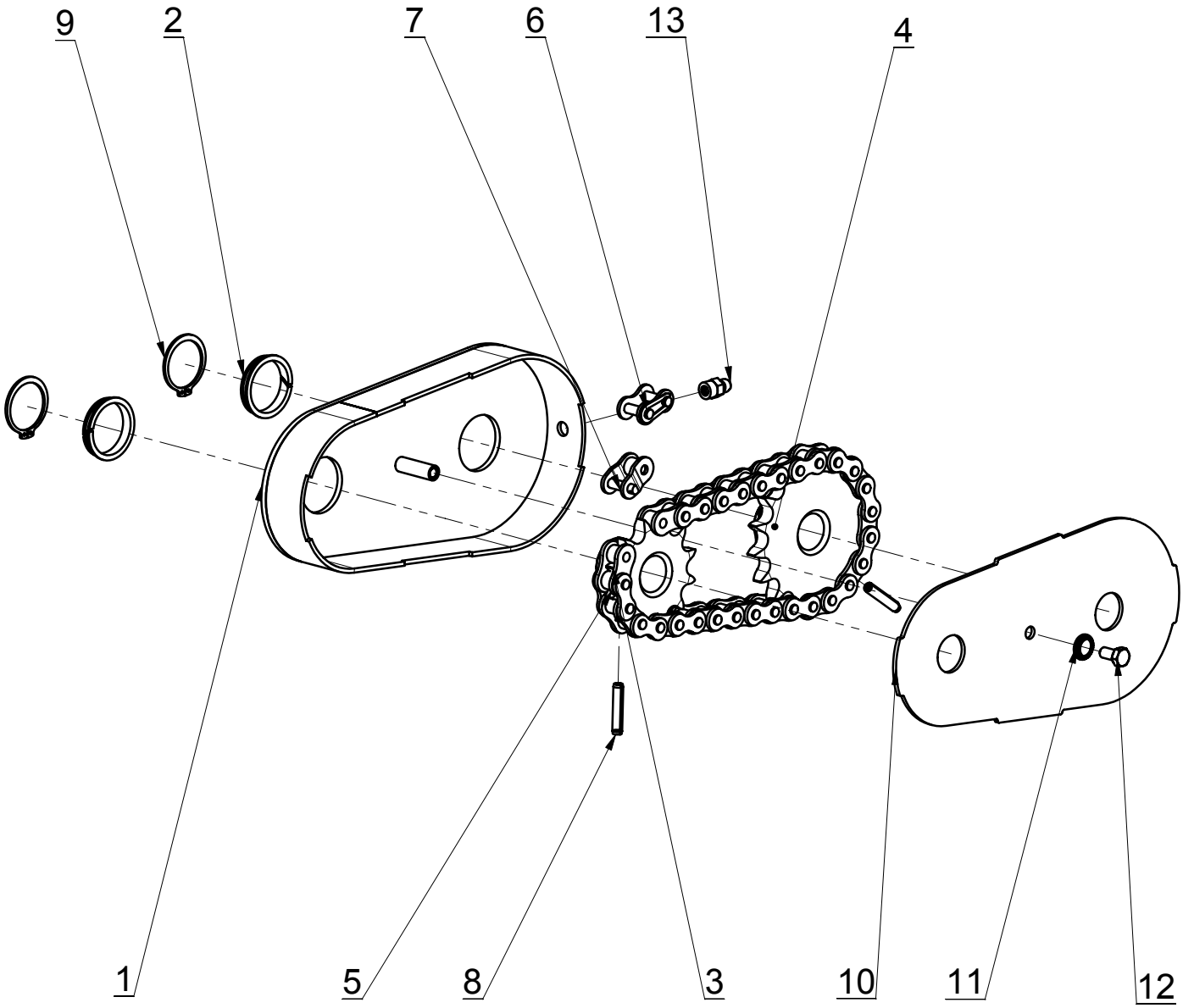

AGRISEM INTERNATIONAL S.A. **"Beaucé" 44850 LIGNÉ - FRANCE Tél : 33.(0)2.40.77.40.48 - Fax : 33.(0)2.40.77.45.45**

Cassette r=12/17

Référence : SEM01-27-025

					Poids : 1.46 Kg
Rep	**Référence**	**Désignation**	**Qté**	**Poids**	**Observation**
1	SEM01-21-505	Corps cassette	1	0.50	
2	MCM-25-03	Palier clip Ø25 - 3	2	0.00	
3	PIGN12,7-12-1	Pignon-08B1-12 dents-12,7-Ø17,5	1	0.133	
4	PIGN12,7-17-1	Pignon-08B1-17 dents-12,7-Ø17,5	1	0.291	
5	SEM01-22-603	Chaîne - DIN8187 - pas 12,7 - 29 maillons	1	0.29	
6	CRS-08B1-AR	Attache rapide simple pas 12,7	1	0.01	
7	CRS-08B1-MCS	Maillon coudé simple pas 12,7	1	0.01	
8	GES5-24-E	Goupille élastique spiralée épaisse Ø5 x 24	2	0.002	
9	CE24-1,2	Circlips extérieur 24x1,2	2	0.002	
10	SEM01-21-632	Couvercle cassette	1	0.20	
11	RDC5	Rondelle de contact Ø5 - électro-zinguée jaune	1	0.001	
12	VH5-010-FT	Vis H - M5 x 10 - 8.8 - bichromatée jaune	1	0.003	
13	GRAI502	Graisseur droit M8x1,25	1	0.005	

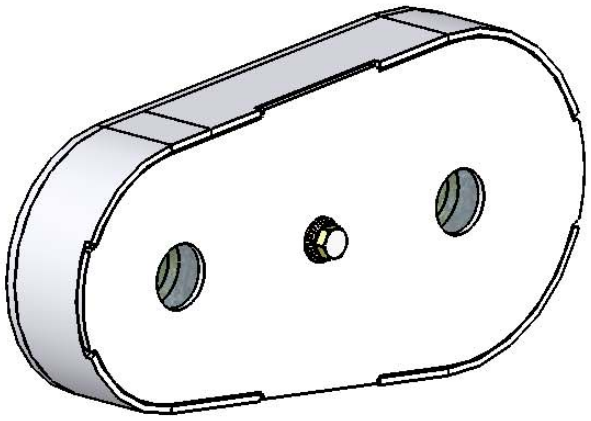

CASSETTE r=6/17

Référence : SEM01-27-028

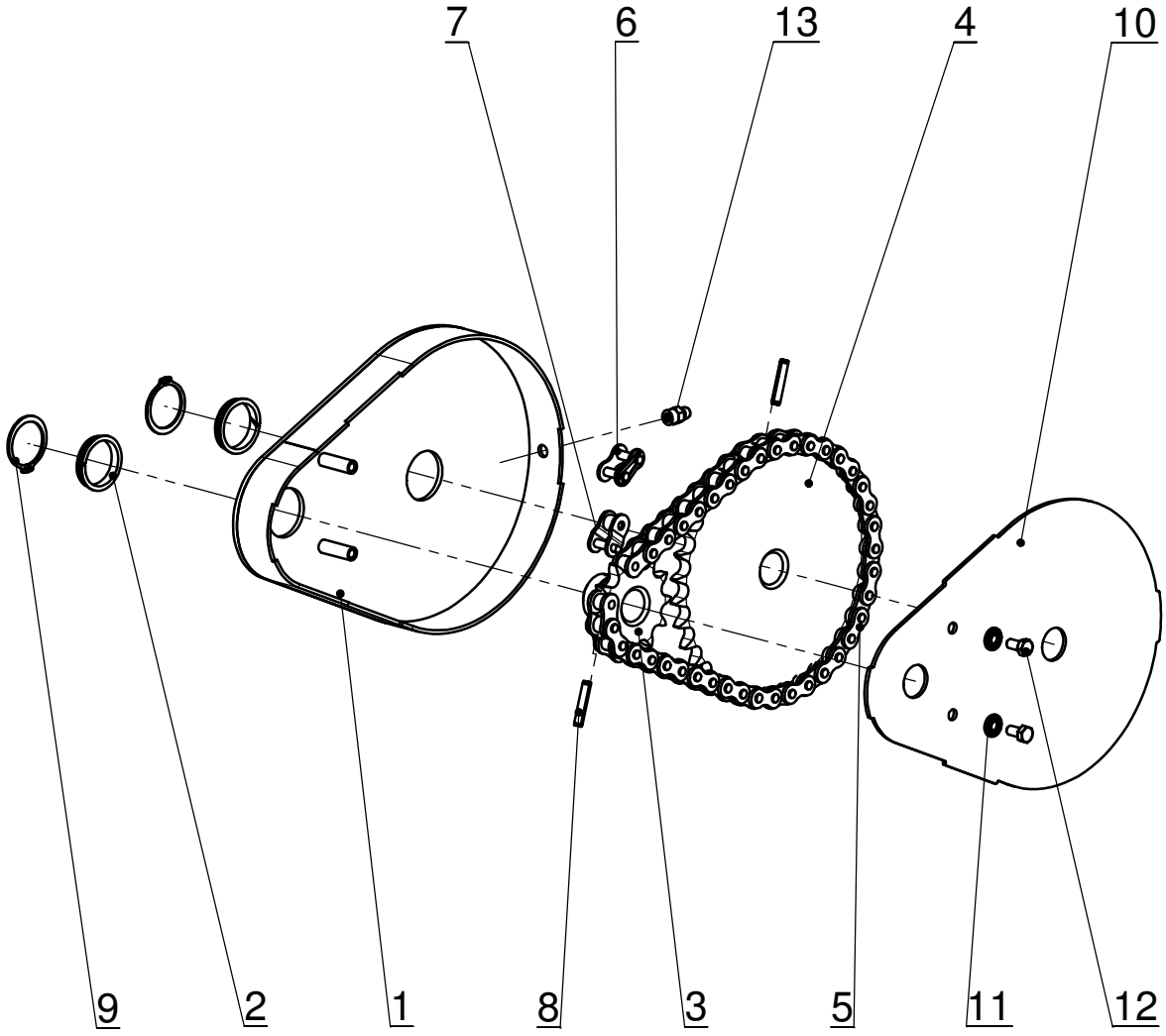

AGRISEM INTERNATIONAL S.A. **"Beaucé" 44850 LIGNÉ - FRANCE Tél : 33.(0)2.40.77.40.48 - Fax : 33.(0)2.40.77.45.45**

CASSETTE r=6/17

Référence : SEM01-27-028

					Poids : 2.86 Kg
Rep	**Référence**	**Désignation**	**Qté**	**Poids**	**Observation**
1	SEM01-21-515	Corps cassette petit débit	1	0.82	
2	MCM-25-03	Palier clip Ø25 - 3	2	0.00	
3	PIGN12,7-12-1	Pignon-08B1-12 dents-12,7-Ø17,5	1	0.133	
4	PIGN12,7-34-1	Pignon-08B1-34 dents-12,7-Ø17,5	1	1.077	
5	CRS-08B1-CS	Chaîne - DIN8187 - pas 12,7 - 39 maillons	1	0.40	
6	CRS-08B1-AR	Attache rapide simple pas 12.7	1	0.01	
7	CRS-08B1-MCS	Maillon coudé simple pas 12,7	1	0.01	
8	GES5-24-E	Goupille élastique spiralée épaisse Ø5 x 24	2	0.002	
9	CE25-1,2	Circlips extérieur 25x1,2	2	0.002	
10	SEM01-21-652	Couvercle cassette petit débit	1	0.38	
11	RDC5	Rondelle de contact Ø5 - électro-zinguée jaune	2	0.001	
12	VH5-010-FT	Vis H - M5 x 10 - 8.8 - bichromatée jaune	2	0.003	
13	GRAI-502	Graisseur M8 x 1.25 droit	1	0.005	



PIECES DETACHEES SEMOIRS



SEMOIR PNEUMATIQUE FRONTAL DSF1500

Trémie Frontale DSF-1500

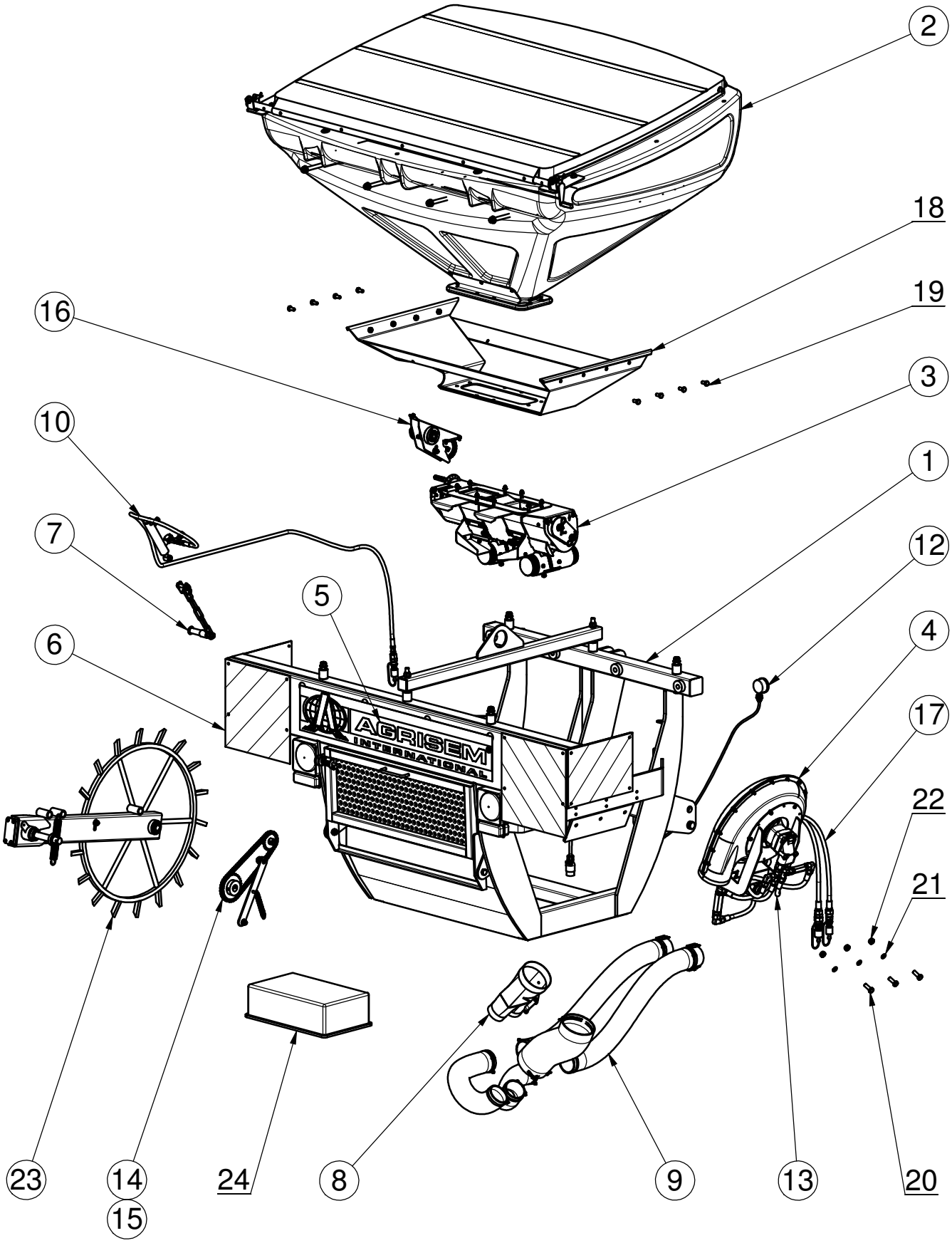

AGRISEM INTERNATIONAL S.A. "Beaucé" 44850 LIGNÉ - FRANCE Tél : 33.(0)2.40.77.40.48 - Fax : 33.(0)2.40.77.45.45

Trémie Frontale DSF-1500

Référence :

					Poids : 769.44 Kg
Rep	**Référence**	**Désignation**	**Qté**	**Poids**	**Observation**
1	SEM04-01-001	Kit châssis semoir DSF1500	1	387.86	
2	SEM04-28-000	Kit Trémie 1500L	1	126.94	
3	SEM01-26-010	Distribution - Ø90	1	37.58	
4	SEM01-29-025	Soufflerie verticale	1	31.33	
5	ETIQ-684	Autocollant AGRISEM lg :1263	1	0.33	
6	SEM04-11-002	Kit de signalisation pour DSF 1500	1	9.52	
7	SEM04-12-001	Kit relevage roue soleil	1	1.17	
8	SEM01-29-024	Kit raccord	1	2.59	
9	SEM04-32-005	Kit tuyaux Trémie frontale	1	14.17	
10	SEM04-20-001	Kit hydraulique relevage roue soleil	1	3.10	
11	SEM04-32-002	Kit rallonge trémie frontale	1	51.46	
12	SEM04-32-003	Kit manomètre pour DSF1500	1	0.39	
13	SEM01-31-011	Kit hydraulique Crary	1	8.65	
14	SEM04-21-004	Kit entrainement distribution DSF1500-24S	1	3.04	
15	SEM04-21-003	kit entrainement distribution DSF 1500-16S	1	2.42	
16	SEM01-26-021	Kit entraînement distribution simple	1	3.44	
17	SEM04-20-003	Kit flexible hydraulique	1	6.25	
18	SEM05-12-501	Berceau de distribution	1	29.08	
19	VH12-025-FT	Vis H - M12 x 25 - 8.8 - zingué blanc	8	0.040	
20	VH14-040-FT	Vis H - M14 x 40 - 8.8 - zingué blanc	3	0.077	
21	RE14	Rondelle élastique Ø14 - zingué blanc	3	0.007	
22	EN14	Ecrou Nylstop M14 - 8.8 - zingué blanc	3	0.031	
23	SEM04-13-005	Kit de bras de roue soleil	1	40.15	
24	1005-000028	Bac	1	9.29	

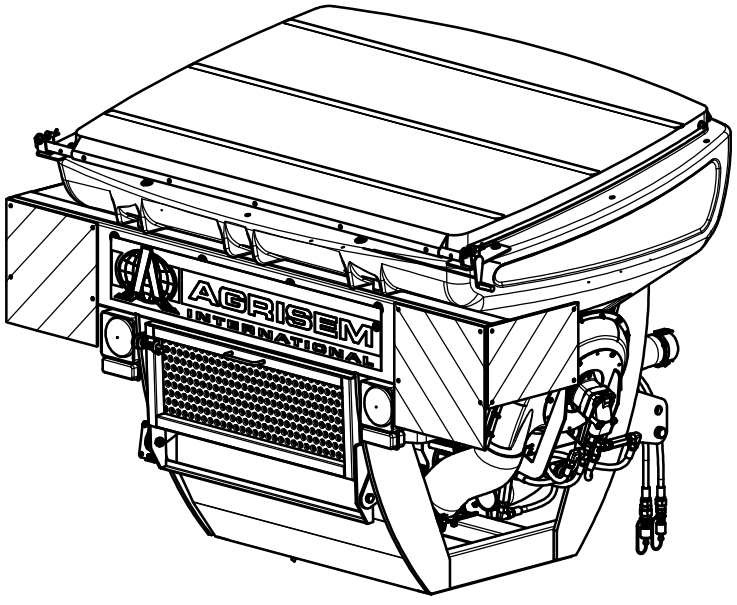

Kit châssis semoir DSF1500

Référence : SEM04-01-001

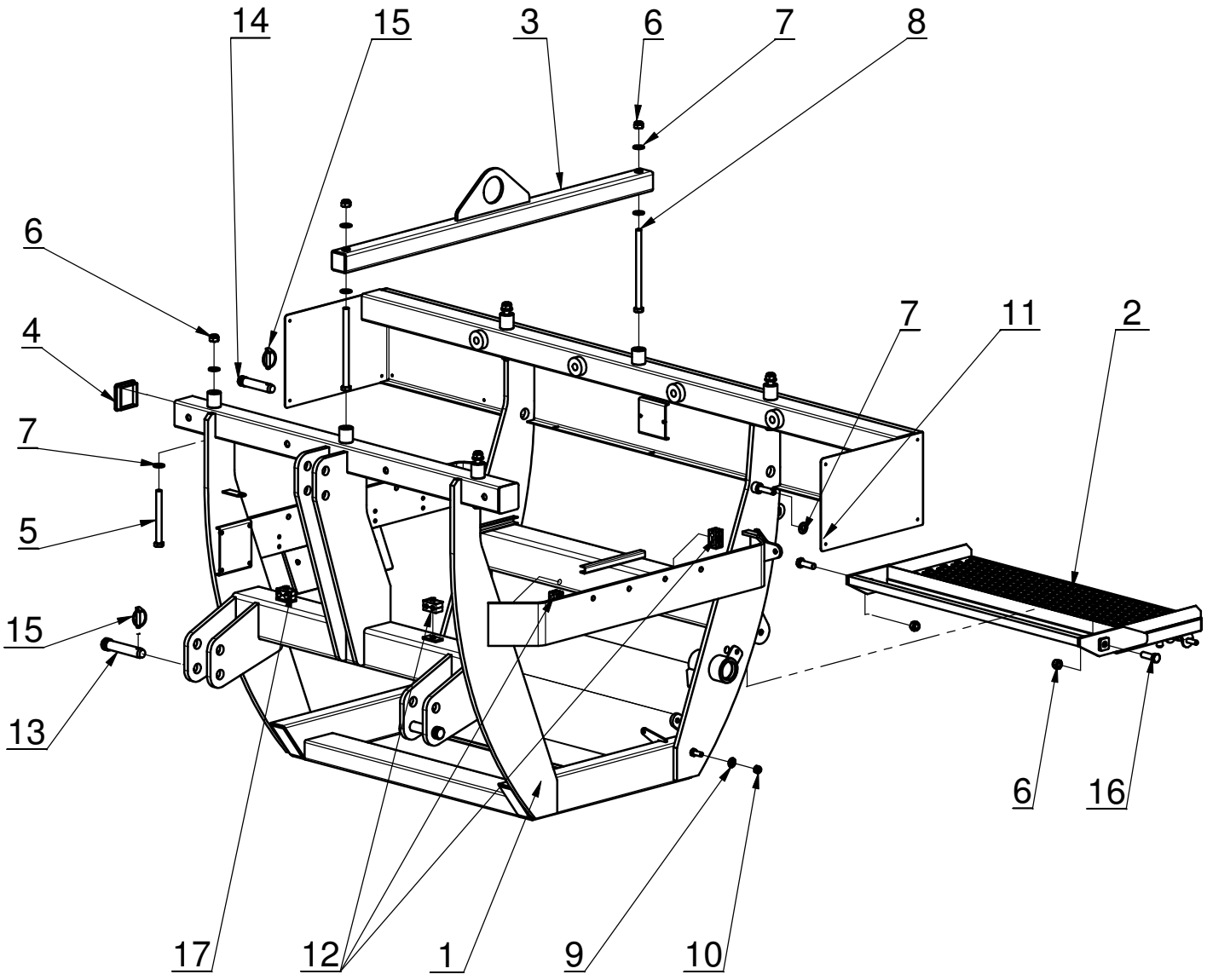

AGRISEM INTERNATIONAL S.A. **"Beaucé" 44850 LIGNÉ - FRANCE Tél : 33.(0)2.40.77.40.48 - Fax : 33.(0)2.40.77.45.45**

Kit châssis semoir DSF1500

Référence : SEM04-01-001

					Poids : 387.89 Kg
Rep	**Référence**	**Désignation**	**Qté**	**Poids**	**Observation**
1	SEM04-01-501	Chassis	1	348.98	
2	SEM04-01-502	Passerelle	1	21.48	
3	SEM04-01-504	Barre de manutention	1	12.06	
4	CT80803	Cache tube 80x80x5	2	0.05	
5	VH16-160	Vis H - M16 x 160 - 8.8 - bichromatée jaune	4	0.291	
6	EN16	Ecrou Nylstop M16 - 8.8 - bichromaté jaune	8	0.039	
7	R16M	Rondelle moyenne Ø16 - électro-zingué jaune	13	0.01	
8	VH16-240-10.9	Vis H - M16 x 240 - 10.9 - bichromatée jaune	2	0.418	
9	RDC12	Rondelle de contact Ø12 - électro-zinguée jaune	1	0.006	
10	EN12	Ecrou Nylstop M12 - 8.8 - bichromaté jaune	1	0.020	
11	GE06-30	Goupille élastique Ø6x30	1	0.00	
12	CPD13C	Collier flexible double Ø13 complet	3	0.09	
13	28-120	Axe Ø28 x 120	2	0.75	
14	25-095	Axe Ø25 x 095 Cat.2	1	0.49	
15	GC-10	Goupille Clips Ø10	3	0.05	
16	VH16-050	Vis H - M16 x 50 - 8.8 - bichromatée jaune	2	0.118	
17	CPD17C	Collier flexible double Ø17 complet	1	0.09	

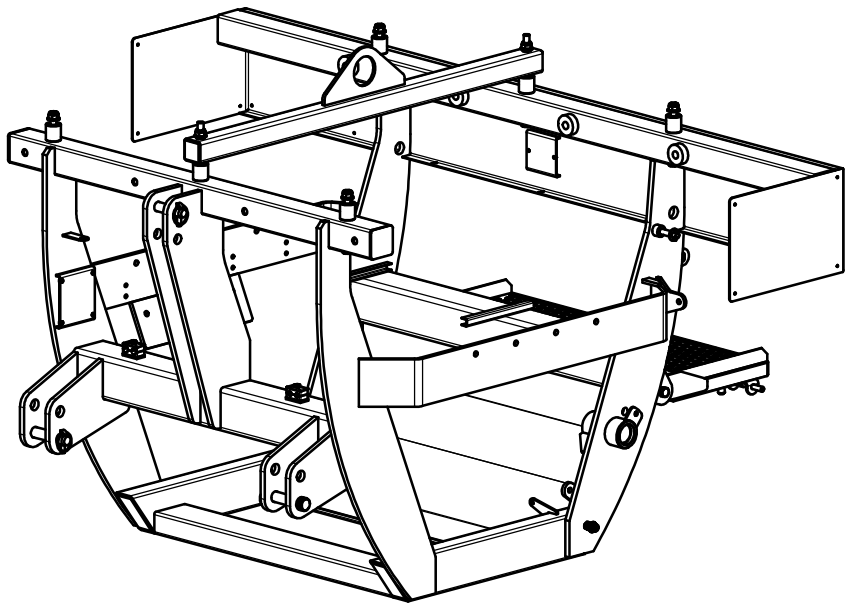

Kit Trémie 1500L

Référence : SEM04-28-000

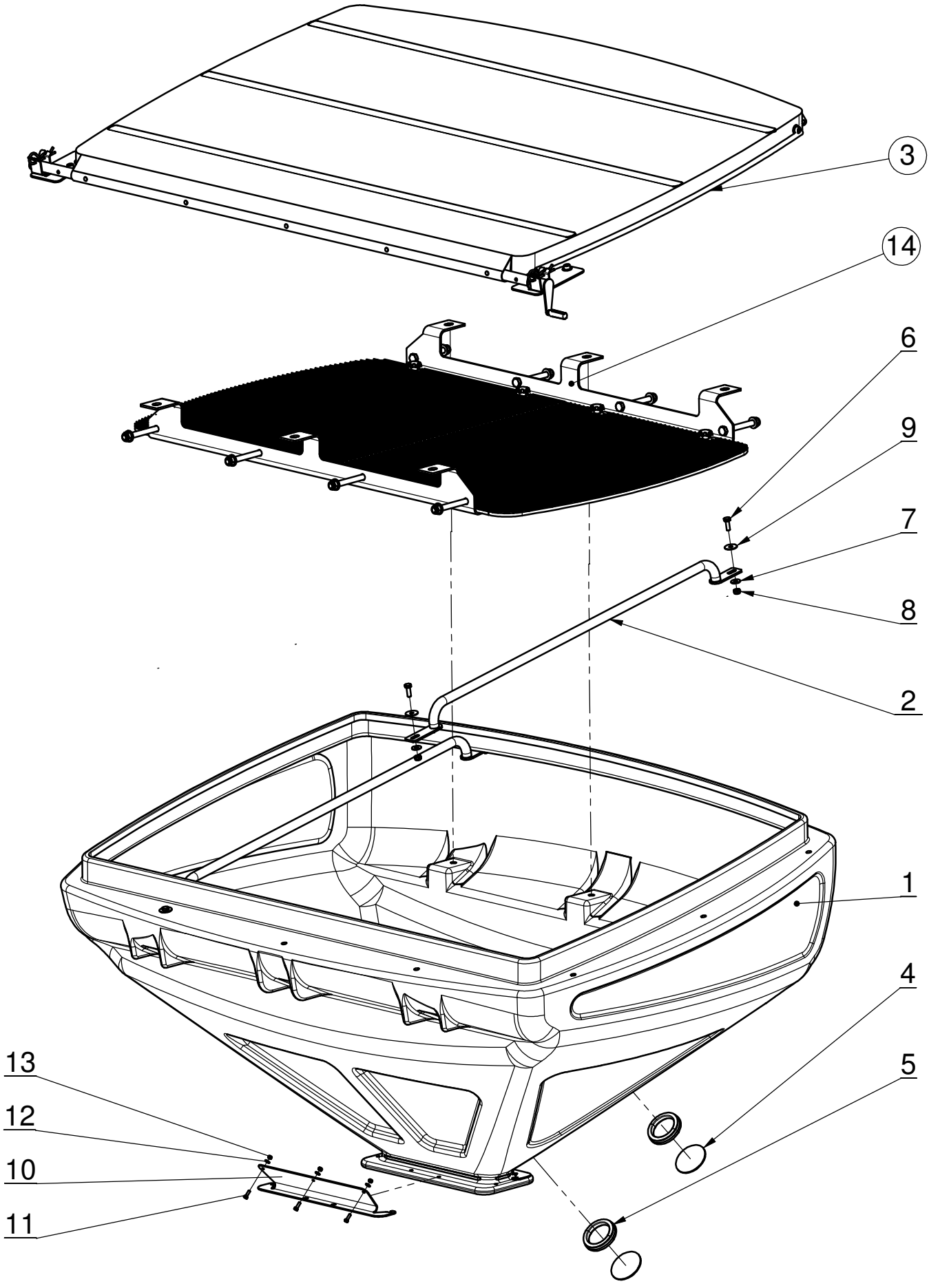

AGRISEM INTERNATIONAL S.A. "Beaucé" 44850 LIGNÉ - FRANCE Tél : 33.(0)2.40.77.40.48 - Fax : 33.(0)2.40.77.45.45

Kit Trémie 1500L

Référence : SEM04-28-000

					Poids : 126.94 Kg
Rep	**Référence**	**Désignation**	**Qté**	**Poids**	**Observation**
1	SEM04-28-604	Trémie 1500 L	1	50.81	
2	SEM04-28-507	Tube support bache	2	2.93	
3	SEM04-28-005	Kit bâche trémie 1500L	1	16.43	
4	SEM04-28-605	Fenêtre	2	0.02	
5	JBP-6.5	Joint pare brise lg: 300	2	0.03	
6	VH10-030-FT	Vis H - M10 x 30 - 8.8 - bichromatée jaune	4	0.031	
7	R10L	Rondelle plate large Ø10- électro-zinguée jaune	4	0.01	
8	EN10	Ecrou Nylstop M10 - 8.8 - bichromaté jaune	4	0.01	
9	R10LL	Rondelle plate très large Ø10- électro-zinguée jaune	4	0.01	
10	SEM04-28-650	Renfort trémie 1500L	2	1.49	
11	VH6-020-FT	Vis H - M6 x 20 - 8.8 - bichromatée jaune	6	0.007	
12	R6M	Rondelle moyenne Ø6 - électro-zingué jaune	6	0.00	
13	EN6	Ecrou Nylstop M6 - 8.8 - bichromaté jaune	6	0.00	
14	SEM04-28-006	Kit grille trémie 1500L	1	50.42	

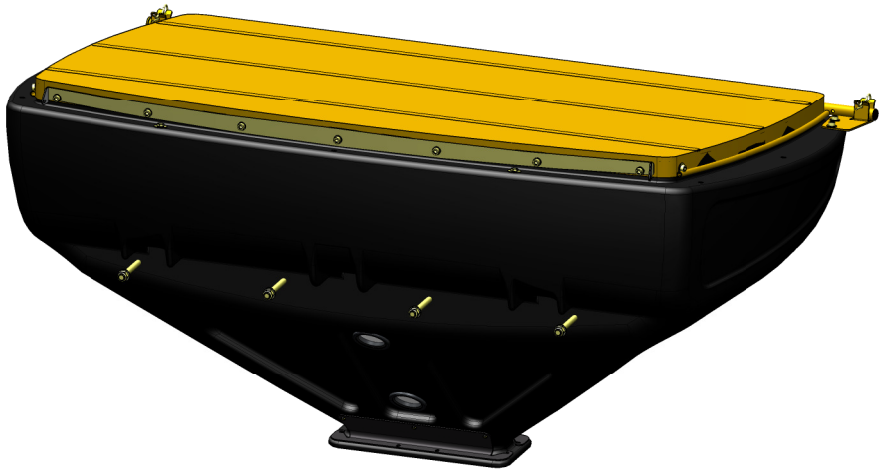

Kit bâche trémie 1500L

Référence : SEM04-28-005

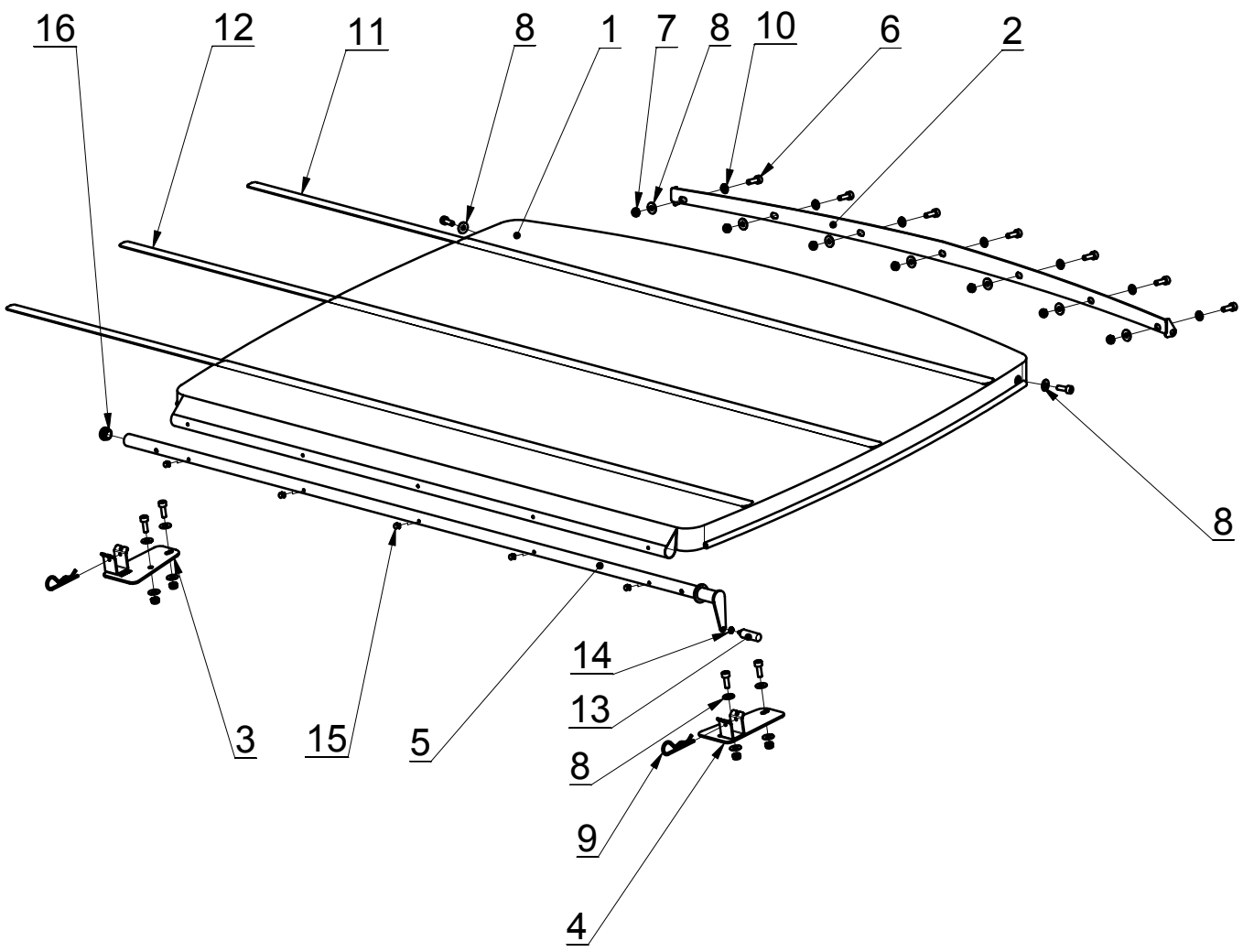

AGRISEM INTERNATIONAL S.A. **"Beaucé" 44850 LIGNÉ - FRANCE Tél : 33.(0)2.40.77.40.48 - Fax : 33.(0)2.40.77.45.45**

Kit bâche trémie 1500L

Référence : SEM04-28-005

					Poids : 15.65 Kg
Rep	**Référence**	**Désignation**	**Qté**	**Poids**	**Observation**
1	SEM04-28-631	Bâche	1	5.84	
2	SEM04-28-514	Plat de serrage bâche	1	1.74	
3	SEM04-28-510	Support tube bâche gauche	1	0.73	
4	SEM04-28-511	Support tube bâche droit	1	0.73	
5	SEM04-28-509	Tube de bâche	1	2.94	
6	VCHC10-030-FT	Vis CHc - M10 x 30 - 8.8 - bichromatée jaune	13	0.03	
7	EN10	Ecrou Nylstop M10 - 8.8 - bichromaté jaune	13	0.014	
8	R10L	Rondelle plate large Ø10- électro-zinguée jaune	19	0.01	
9	GB5-16-27	Goupille béta - Ø5x16-27	2	0.04	
10	R10M	Rondelle moyenne Ø10 - électro-zingué jaune	7	0.00	
11	SEM04-28-646	Latte de bache longueur 1,85 m	2	0.87	
12	SEM04-28-647	Latte de bache longueur 1,90 m	1	0.89	
13	PCT6	Poignée cylindrique tournante M6	1	0.13	
14	RDC6	Rondelle de contact Ø6 - électro-zinguée jaune	1	0.001	
15	RAE6-8	Rivet à tête plate éclaté Ø6-8	5	0.00	
16	CT30-2	Cache tube Ø30x1,5	1	0.004	

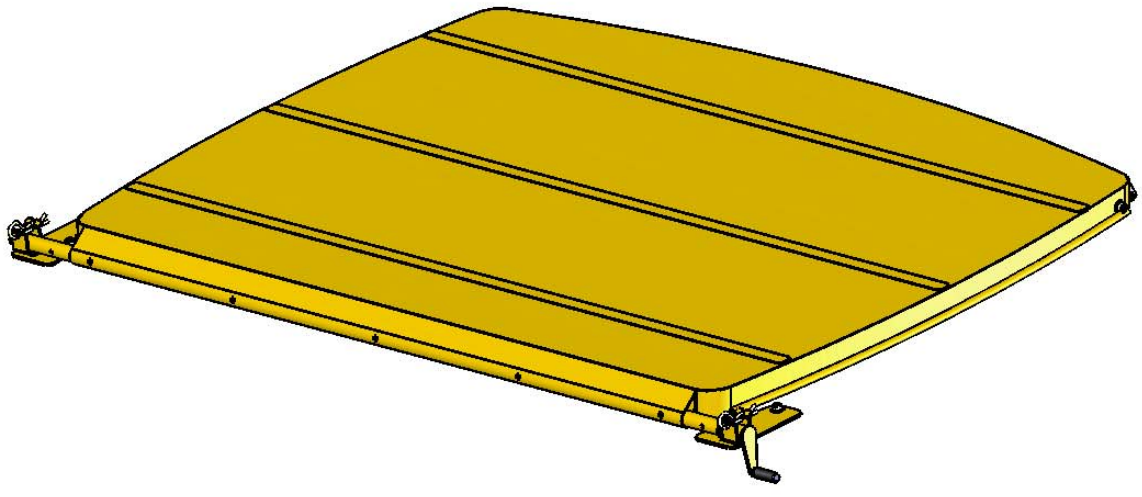

Kit grille trémie 1500L

Référence : SEM04-28-006

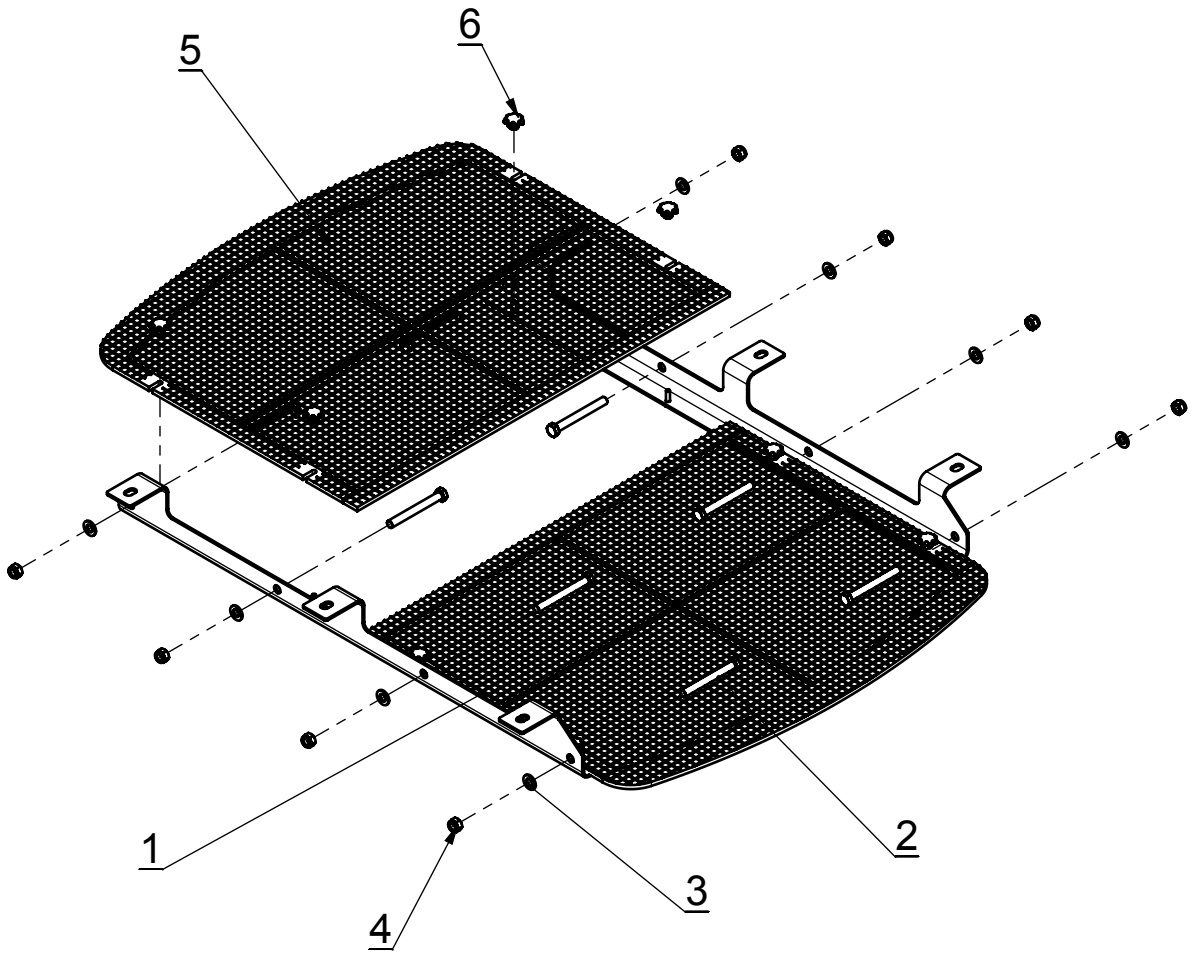

AGRISEM INTERNATIONAL S.A. **"Beaucé" 44850 LIGNÉ - FRANCE Tél : 33.(0)2.40.77.40.48 - Fax : 33.(0)2.40.77.45.45**

Kit grille trémie 1500L

Référence : SEM04-28-006

Poids : 50.42 Kg

Rep	Référence	Désignation	Qté	Poids	Observation
1	SEM04-28-517	Support grille	2	6.83	
2	VH16-140	Vis H - M16 x 140 - 8.8 - bichromatée jaune	8	0.260	
3	R16M	Rondelle moyenne Ø16 - électro-zingué jaune	8	0.01	
4	EN16	Ecrou Nylstop M16 - 8.8 - bichromaté jaune	8	0.039	
5	SEM04-28-516	Grille trémie 1500L	2	16.82	
6	BEP8	Bouton étoile plastique	8	0.08	

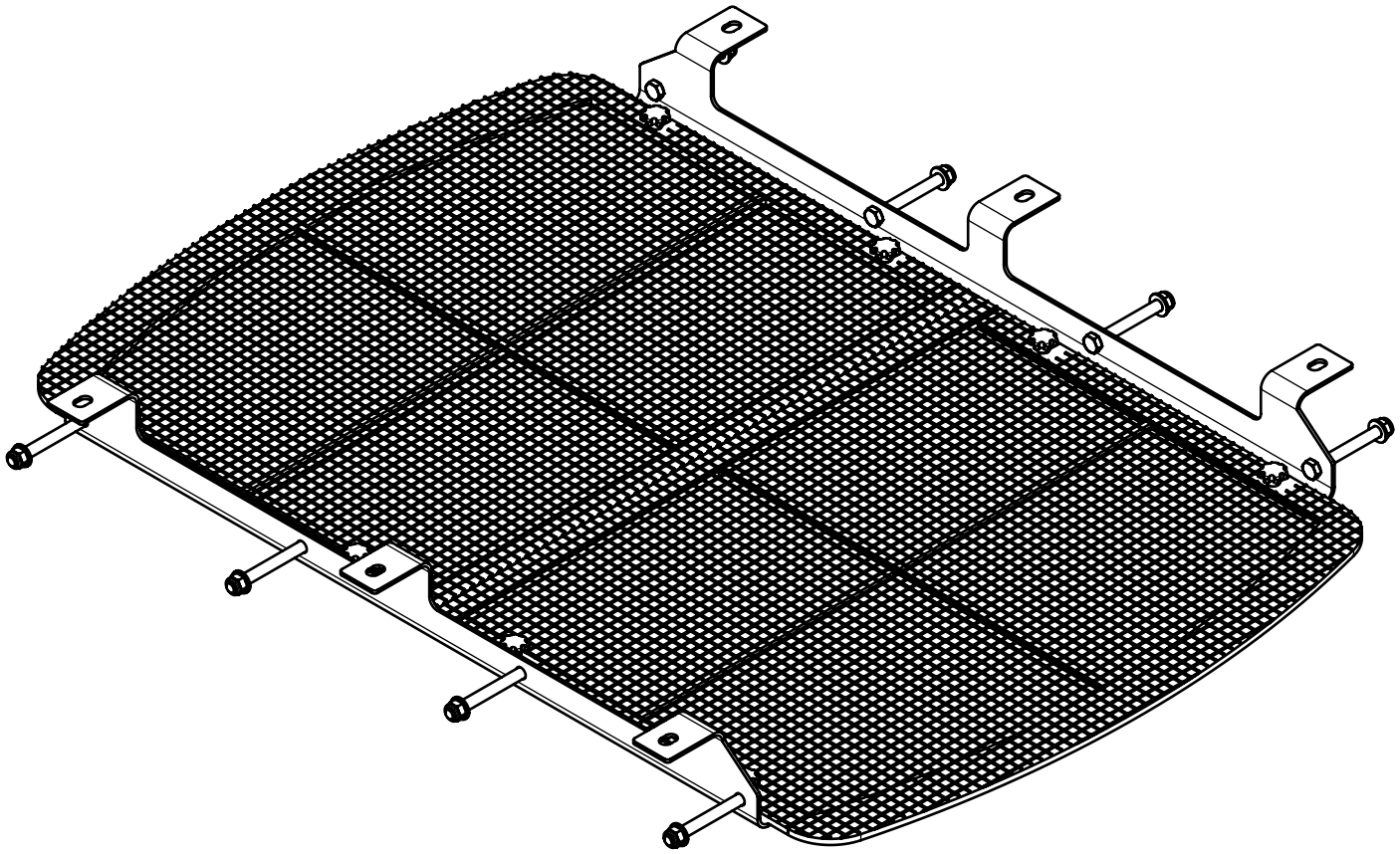

Réhausse de 500 litres

Référence : DSF1500-010

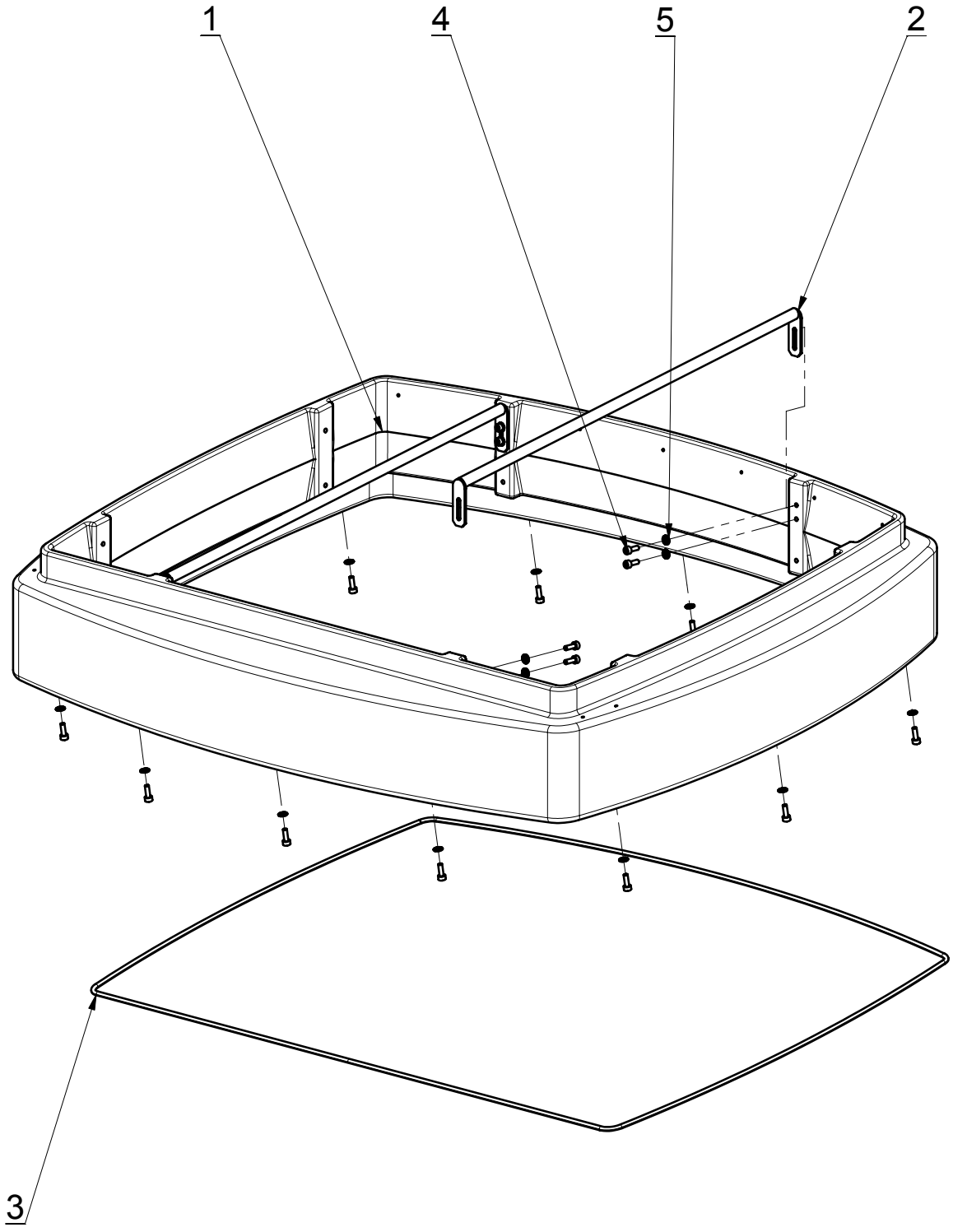

AGRISEM INTERNATIONAL S.A. **"Beaucé" 44850 LIGNÉ - FRANCE Tél : 33.(0)2.40.77.40.48 - Fax : 33.(0)2.40.77.45.45**

Réhausse de 500 litres

Référence : DSF1500-010

					Poids : 43.17 Kg
Rep	**Référence**	**Désignation**	**Qté**	**Poids**	**Observation**
1	SEM04-28-602	Réhausse 500 litres	1	38.25	
2	SEM04-28-512	Tube support bache de réhause	2	1.96	
3	JADH08-5900	Joint adhésif 8x10 ref:MF 08 lg:5900	1	0.17	
4	VCHC10-030-FT	Vis CHc - M10 x 30 - 8.8 - bichromatée jaune	20	0.03	
5	RDC10	Rondelle de contact Ø10 - électro-zinguée jaune	20	0.008	

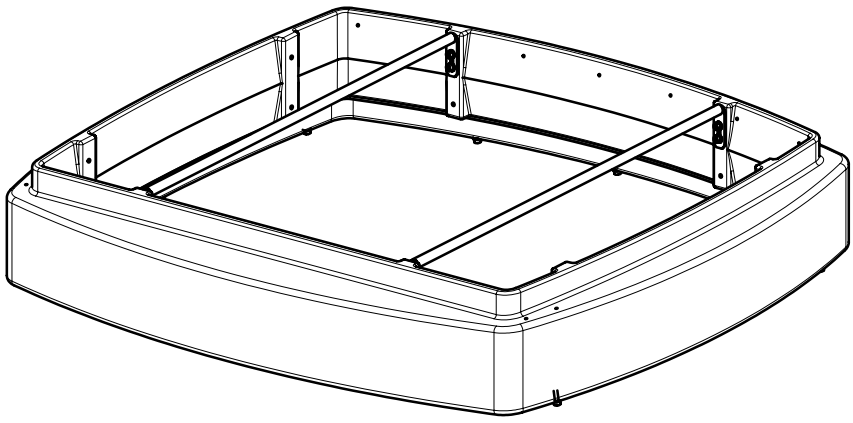

Soufflerie verticale

Référence : SEM01-29-025

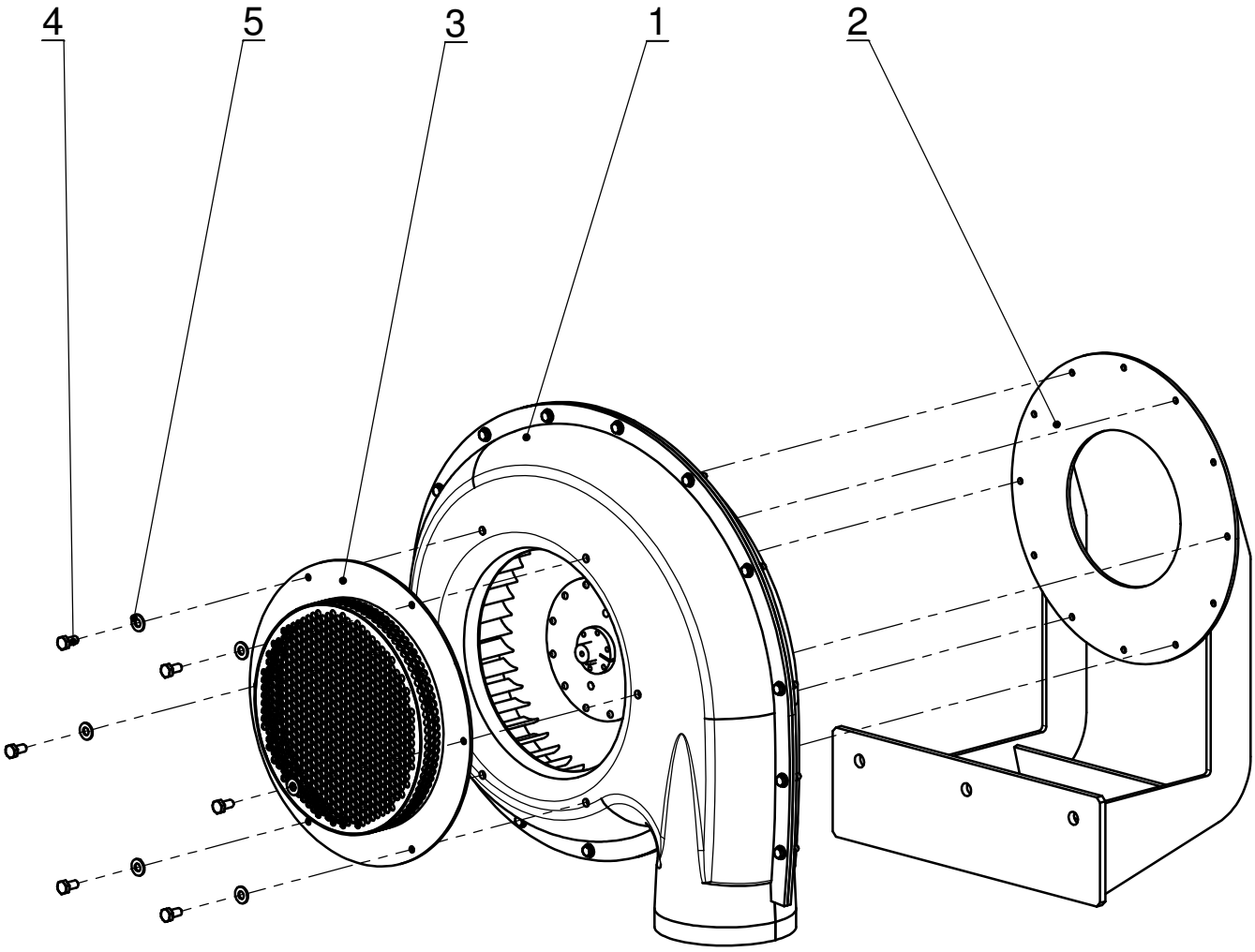

AGRISEM INTERNATIONAL S.A. **"Beaucé" 44850 LIGNÉ - FRANCE Tél : 33.(0)2.40.77.40.48 - Fax : 33.(0)2.40.77.45.45**

Soufflerie verticale

Référence : SEM01-29-025

					Poids : 31.33 Kg
Rep	**Référence**	**Désignation**	**Qté**	**Poids**	**Observation**
1	22876	Turbine CRARY	1	19.86	
2	SEM01-29-524	Chaise de ventilateur	1	10.06	
3	SEM01-29-523	Grille de filtration	1	1.32	
4	VH8-016-FT	Vis H - M8 x 16 - 8.8 - bichromatée jaune	6	0.012	
5	R8M	Rondelle moyenne Ø8 - électro-zingué jaune	6	0.00	

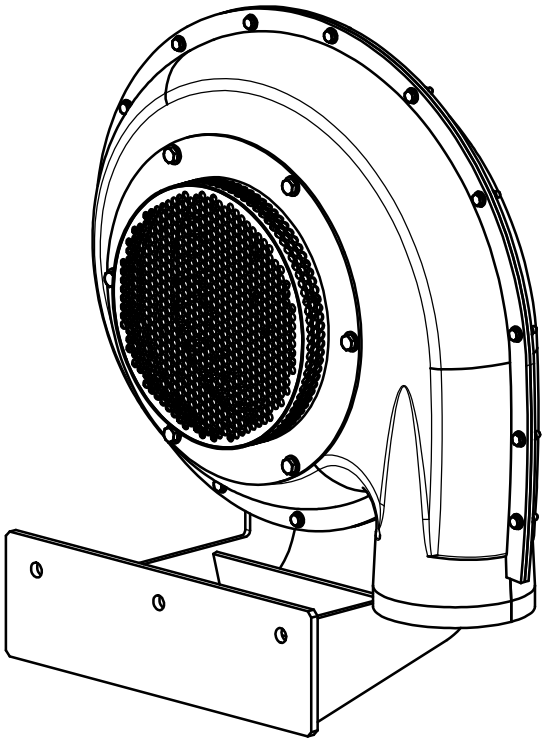

AGRISEM INTERNATIONAL

Kit hydraulique Crary

Référence : SEM01-31-011

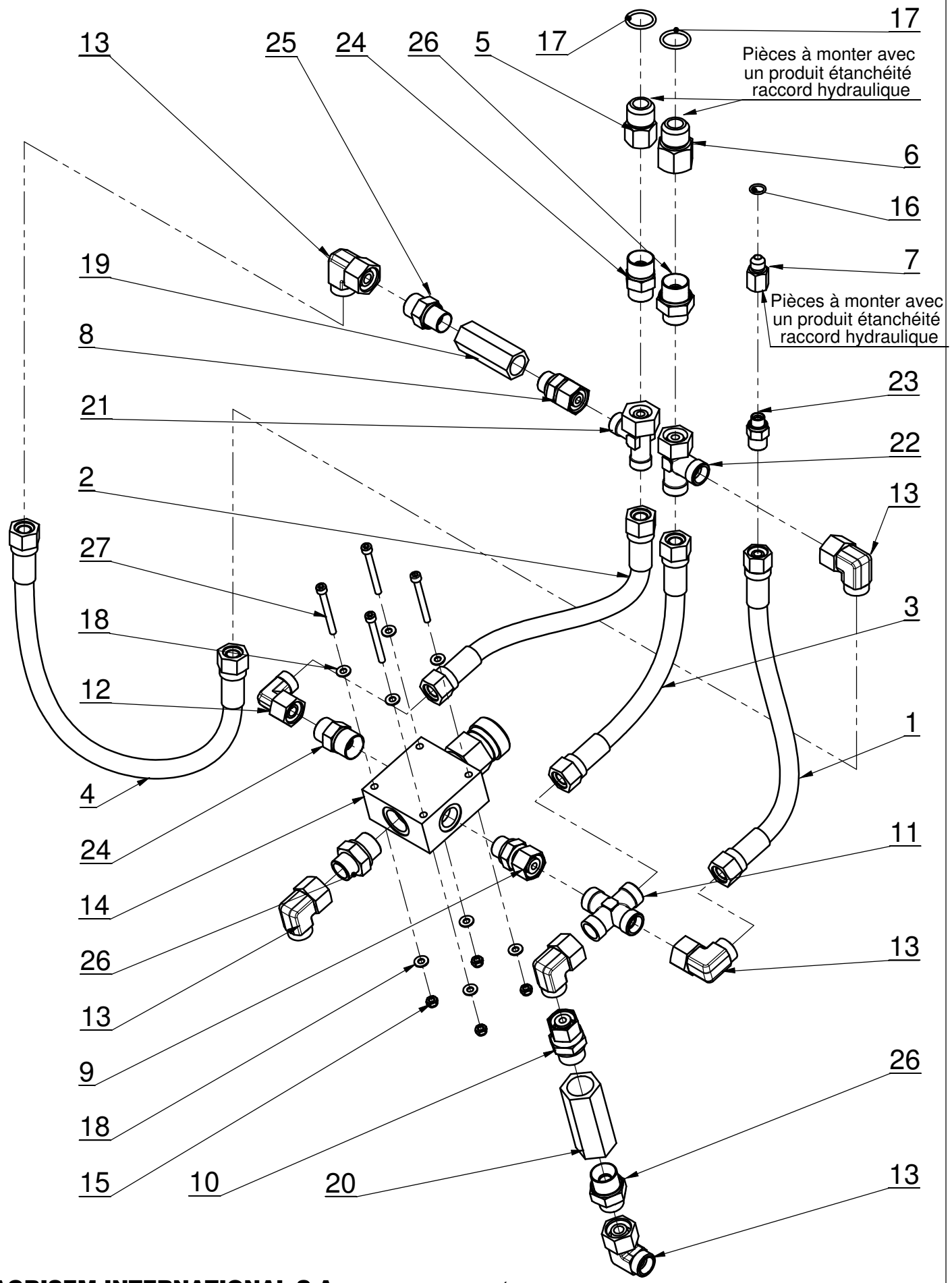

AGRISEM INTERNATIONAL S.A. "Beaucé" 44850 LIGNÉ - FRANCE Tél : 33.(0)2.40.77.40.48 - Fax : 33.(0)2.40.77.45.45

Kit hydraulique Crary

Référence : SEM01-31-011

					Poids : 8.64 Kg
Rep	**Référence**	**Désignation**	**Qté**	**Poids**	**Observation**
1	2T-00500-12S16S	Flexible 0.5m DIN12S - DIN16S	1	0.07	
2	2T-00500-14S14S	Flexible 0.5m DIN14S - DIN14S	1	0.06	
3	2T-00500-16S16S	Flexible 0.5m DIN16S - DIN16S	1	0.06	
4	2T-00800-16S16S	Flexible 0.8m DIN16S - DIN16S	1	0.12	
5	AMF1116J012R	Adaptateur mâle femelle JIC 1"1/16 - 1/2" gaz	1	0.12	
6	AMF1116J034R	Adaptateur mâle femelle JIC1"1/16 - 3/4" gaz	1	0.12	
7	AMF916J014R	Adaptateur mâle femelle JIC 9/16 - 1/4" gaz	1	0.12	
8	AT14S012R	Adaptateur Tournant DIN 14S - 1/2" Gaz	1	0.16	
9	AT16S012R	Adaptateur Tournant DIN 16S - 1/2" Gaz	1	0.1	
10	AT16S034R	Adaptateur Tournant DIN 16S - 3/4" Gaz	1	0.1	
11	CE16S	Croix egale DIN16S	1	0.06	
12	CT14S	Coude adaptable DIN 14S	1	0.15	
13	CT16S	Coude adaptable DIN 16S	6	0.24	
14	DD6550KGAR	Diviseur de debit réglable 0-50 l/mn	1	2.75	
15	EN6	Ecrou Nylstop M6 - 8.8 - bichromaté jaune	4	0.00	
16	JT12-2	Joint torique - Øint 12mm - épaisseur 2mm	1	0.00	
17	JT24-3	Joint torique - Øint 24mm - épaisseur 3mm	2	0.00	
18	R6M	Rondelle moyenne Ø6 - électro-zingué jaune	8	0.00	
19	RS13	Clapet anti retour 1/2 Gaz	1	0.08	
20	RS19	Clapet anti retour 3/4 Gaz	1	0.08	
21	TOR14S	Té orientable renversé DIN14S	1	0.24	
22	TOR16S	Té orientable renversé DIN16S	1	0.24	
23	UM12S014R	Union mâle 1/4" gaz - DIN12S	1	0.04	
24	UM14S012R	Union mâle 1/2" gaz - DIN14S	2	0.13	
25	UM16S012R	Union mâle 1/2" gaz - DIN16S	1	0.12	
26	UM16S034R	Union mâle 3/4" gaz - DIN16S	3	0.16	
27	VCHC6-060	Vis CHc - M6 x 60 - 8.8 - bichromatée jaune	4	0.15	

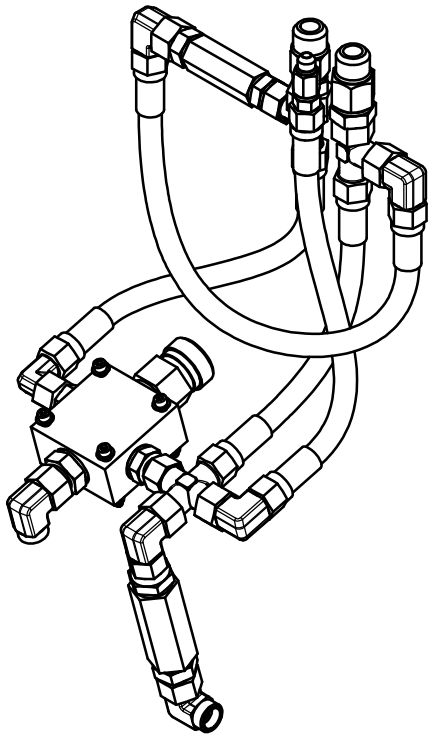

Kit de répartition Ø90 - 16 x Ø35 TC

Référence : SEM01-30-050

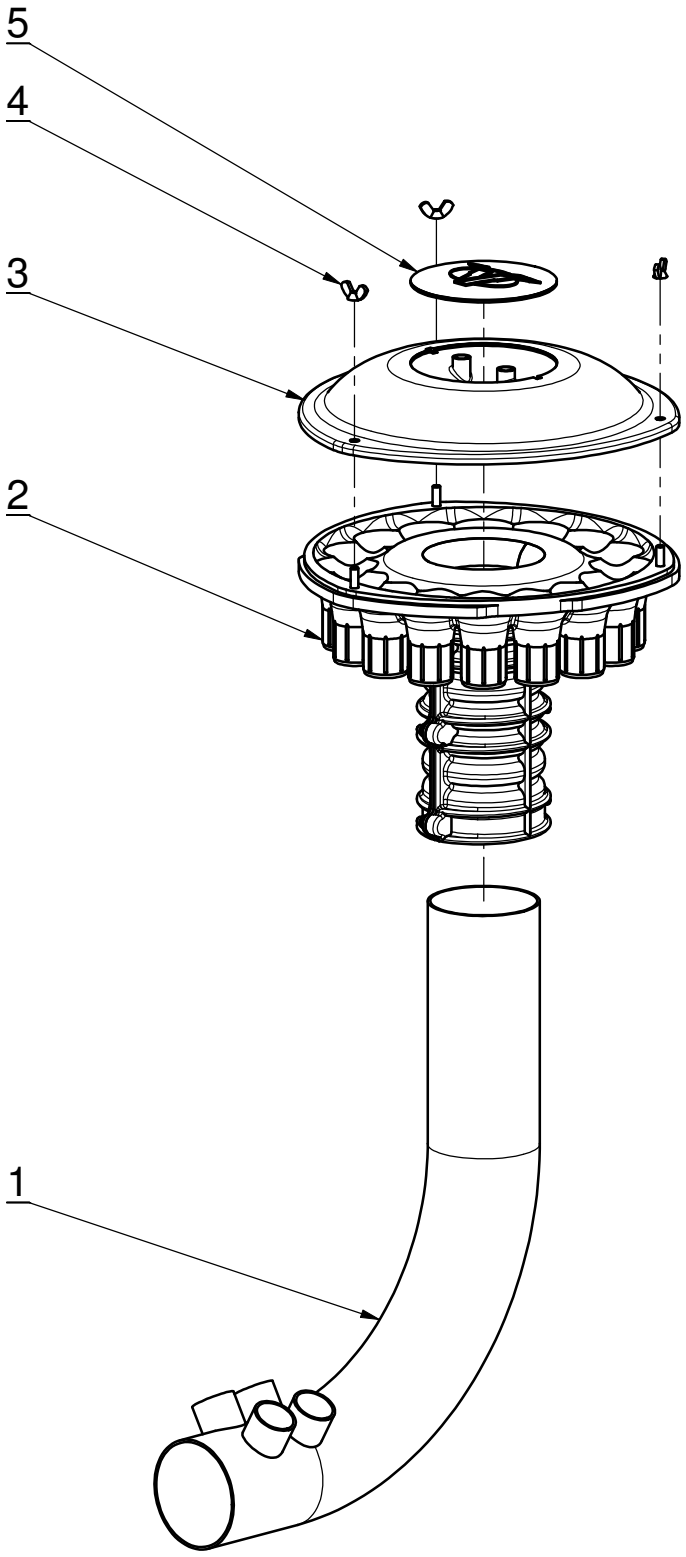

AGRISEM INTERNATIONAL S.A. **"Beaucé" 44850 LIGNÉ - FRANCE Tél : 33.(0)2.40.77.40.48 - Fax : 33.(0)2.40.77.45.45**

Kit de répartition Ø90 - 16 x Ø35 TC

Référence : SEM01-30-050

					Poids : 4.41 Kg
Rep	**Référence**	**Désignation**	**Qté**	**Poids**	**Observation**
1	SEM01-30-512	Conduit de répartition Ø90-35	1	2.94	
2	SEM01-30-509	Corps tête de répartition moulée Ø90 - 16 x Ø35	1	1.11	
3	SEM01-30-633	Bouchon tête de répartition moulée Ø90 - 16 x Ø35	1	0.33	
4	EAO6	Ecrou à ailettes M6	3	0.01	
5	SEM01-30-634	Enjoliveur AGRISEM de tête de répartition	1	0.02	

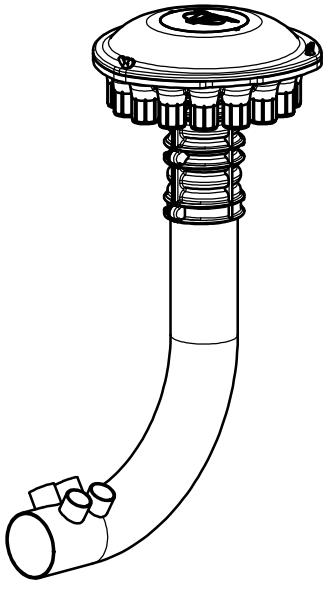

Kit de répartition Ø90 - 16 x Ø35 TD

Référence : SEM01-30-090

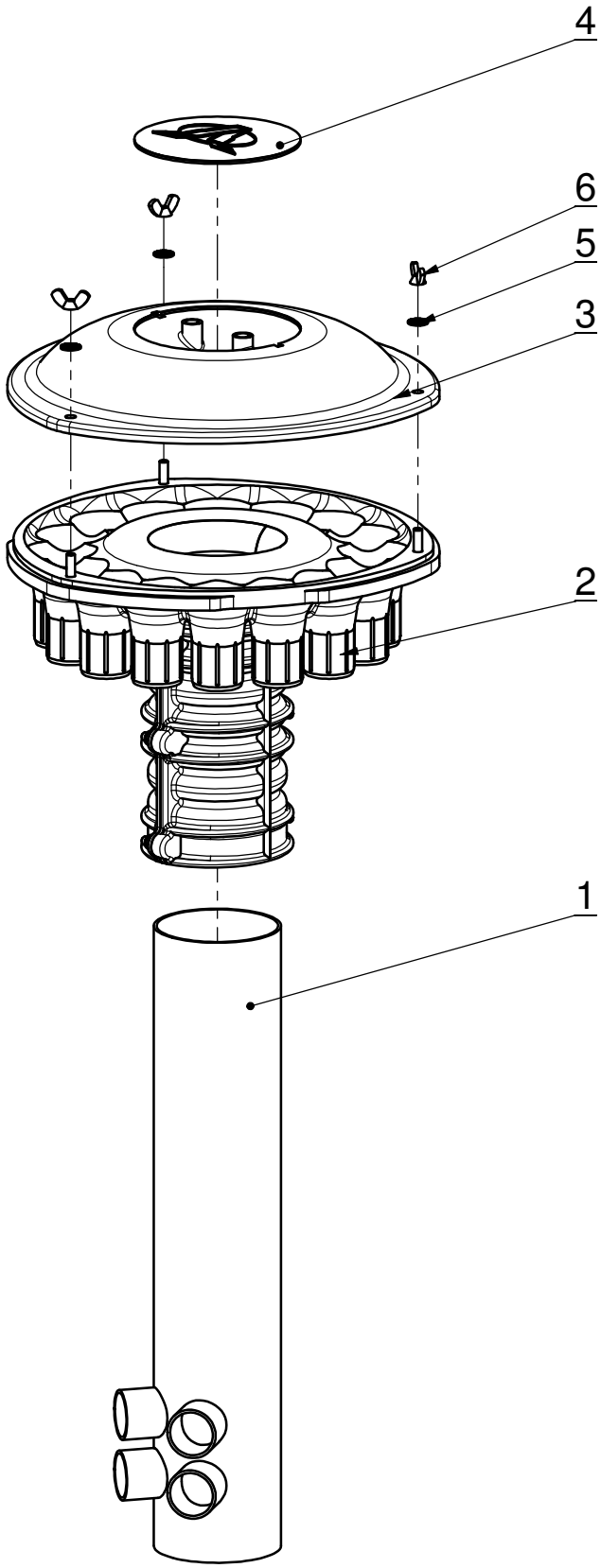

AGRISEM INTERNATIONAL S.A. "Beaucé" 44850 LIGNÉ - FRANCE Tél : 33.(0)2.40.77.40.48 - Fax : 33.(0)2.40.77.45.45

Kit de répartition Ø90 - 16 x Ø35 TD

Référence : SEM01-30-090

					Poids : 3.54 Kg
Rep	**Référence**	**Désignation**	**Qté**	**Poids**	**Observation**
1	SEM01-30-533	Conduit de répartition Ø90 droit Ø35	1	2.06	
2	SEM01-30-509	Corps tête de répartition moulée Ø90 - 16 x Ø35	1	1.11	
3	SEM01-30-633	Bouchon tête de répartition moulée Ø90 - 16 x Ø35	1	0.33	
4	SEM01-30-634	Enjoliveur AGRISEM de tête de répartition	1	0.02	
5	RDC6	Rondelle de contact Ø6 - électro-zinguée jaune	3	0.001	
6	EAO6	Ecrou à ailettes M6	3	0.01	

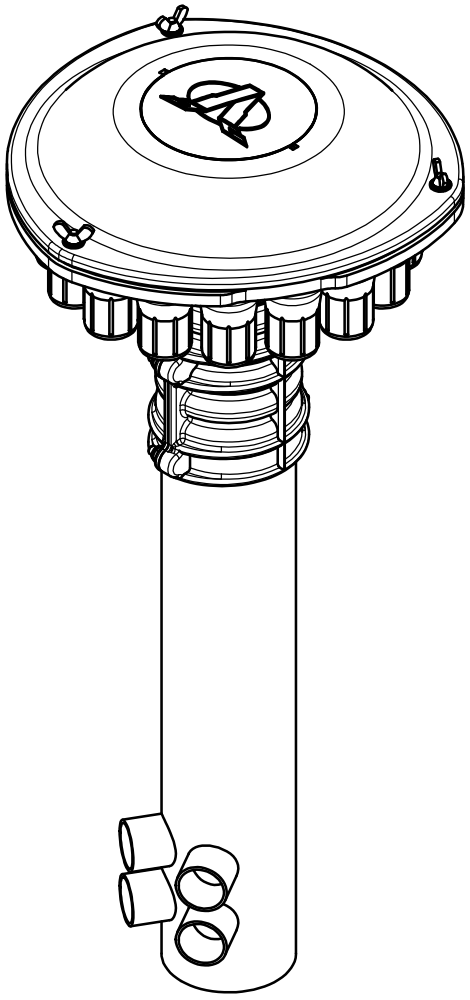

Kit de répartition Ø90 - 24 x Ø35

Référence : SEM01-30-080

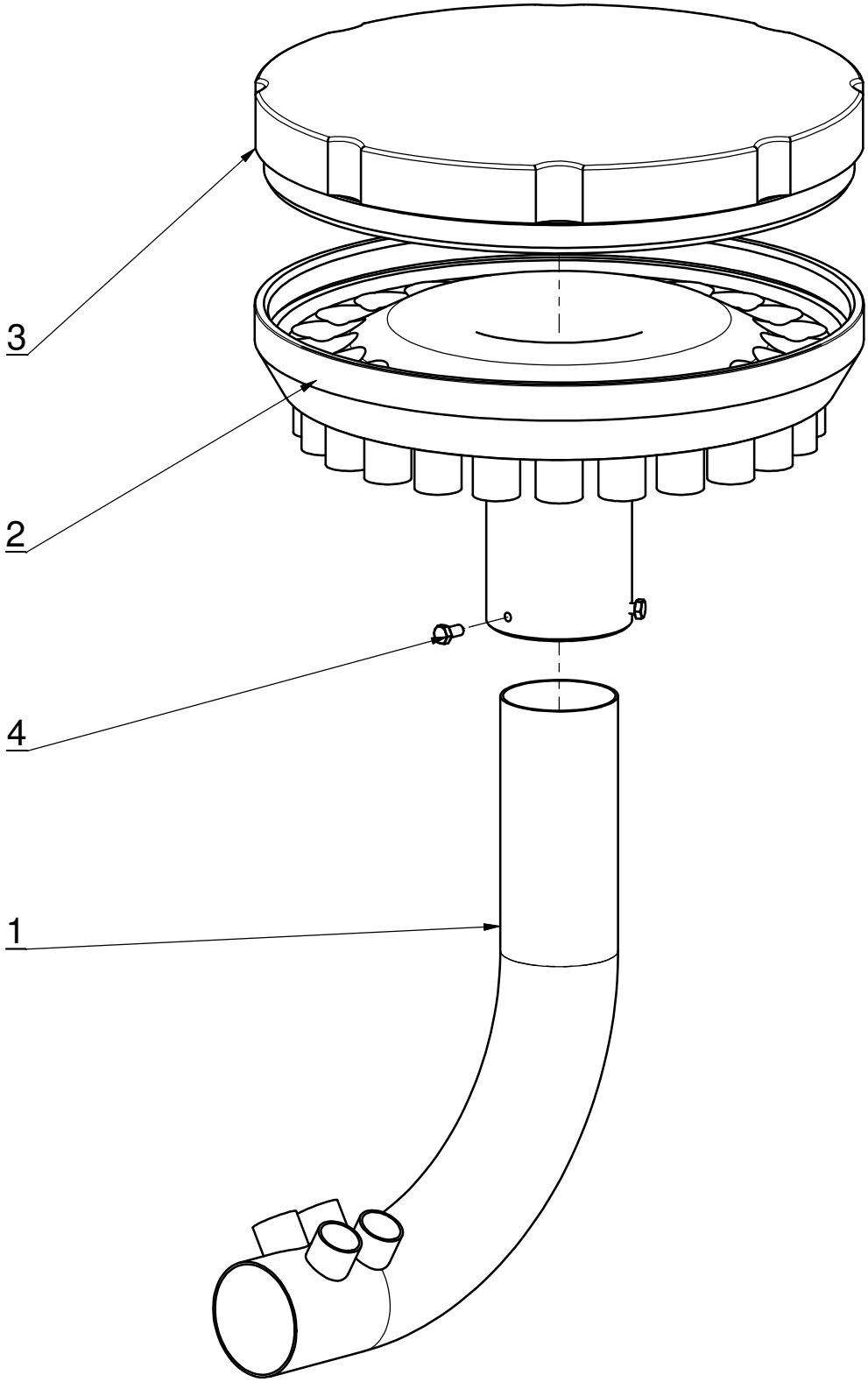

AGRISEM INTERNATIONAL S.A. **"Beaucé" 44850 LIGNÉ - FRANCE Tél : 33.(0)2.40.77.40.48 - Fax : 33.(0)2.40.77.45.45**

Kit de répartition Ø90 - 24 x Ø35

Référence : SEM01-30-080

					Poids : 18.67 Kg
Rep	**Référence**	**Désignation**	**Qté**	**Poids**	**Observation**
1	SEM01-30-512	Conduit de répartition Ø90-35	1	2.94	
2	SEM01-30-510	Corps tête de répartition assemblé 24 sorties Ø35	1	8.98	
3	SEM01-30-629	Bouchon tête répartition Ø 35 mm	1	6.71	
4	VH8-016-FT	Vis H - M8 x 16 - 8.8 - zingué blanc	3	0.012	

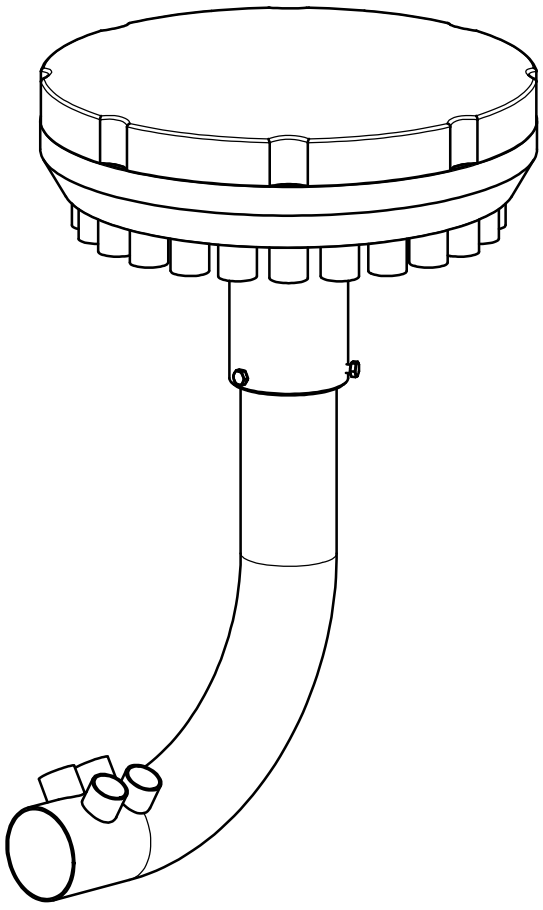

Kit répartition Ø90 droit - 24 x Ø35

Référence : SEM01-30-092

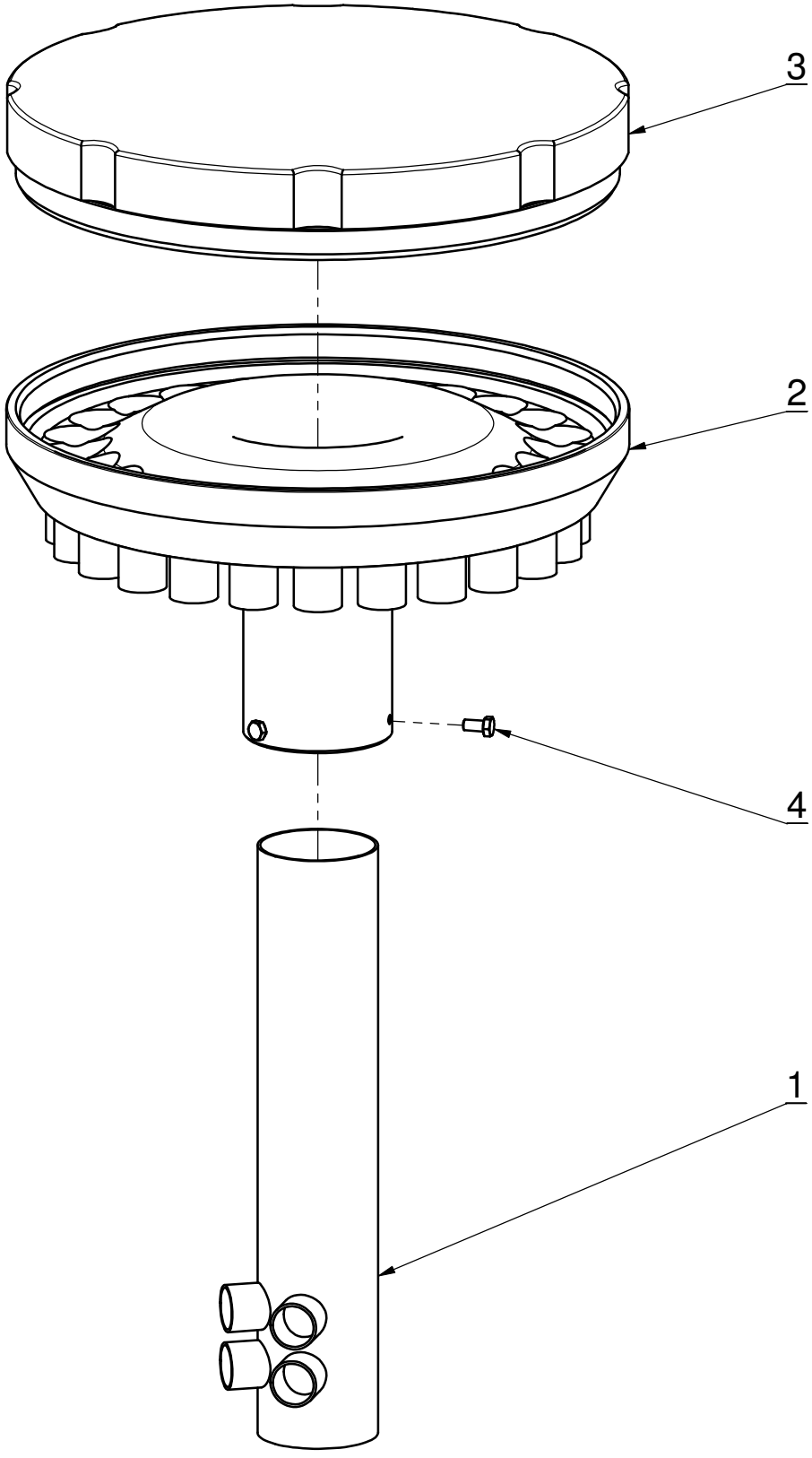

AGRISEM INTERNATIONAL S.A. "Beaucé" 44850 LIGNÉ - FRANCE Tél : 33.(0)2.40.77.40.48 - Fax : 33.(0)2.40.77.45.45

Kit répartition Ø90 droit - 24 x Ø35

Référence : SEM01-30-092

					Poids : 17.80 Kg
Rep	**Référence**	**Désignation**	**Qté**	**Poids**	**Observation**
1	SEM01-30-533	Conduit de répartition Ø90 droit Ø35	1	2.06	
2	SEM01-30-510	Corps tête de répartition assemblé 24 sorties Ø35	1	8.98	
3	SEM01-30-629	Bouchon tête répartition Ø 35 mm	1	6.71	
4	VH8-016-FT	Vis H - M8 x 16 - 8.8 - bichromatée jaune	3	0.012	

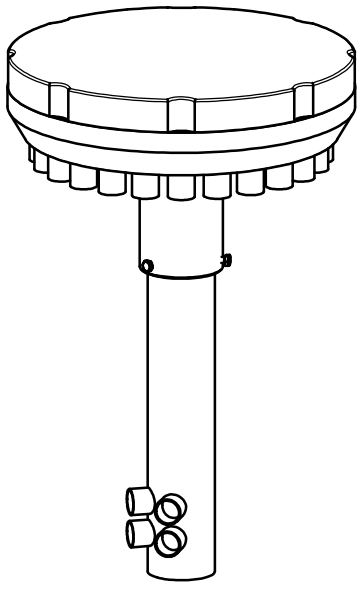

Kit tuyau spiralé pour semoir DS750

Version 2,5m / 3m DOM8-13-017 / 4m DOM8-13-018

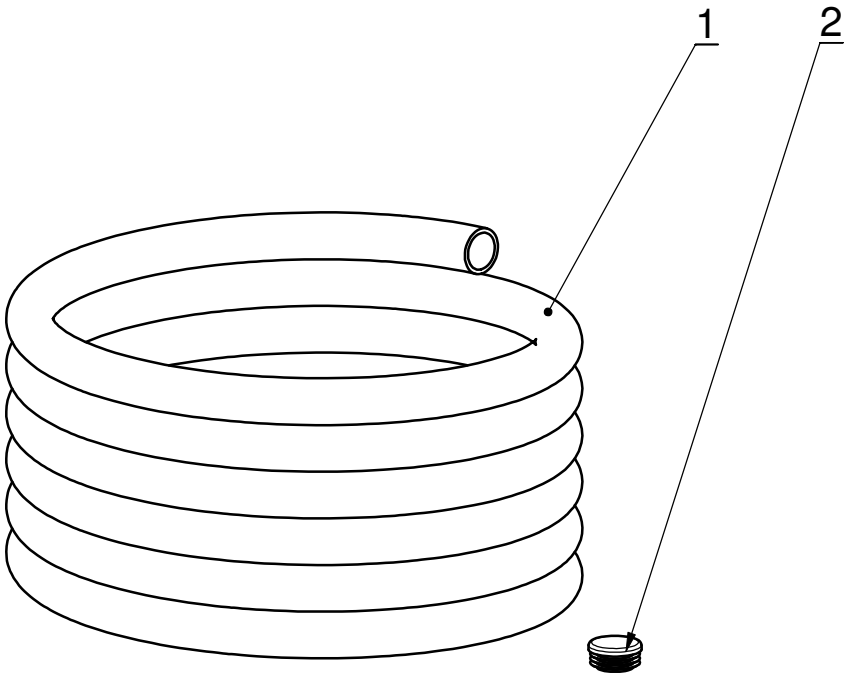

AGRISEM INTERNATIONAL S.A. **"Beaucé" 44850 LIGNÉ - FRANCE Tél : 33.(0)2.40.77.40.48 - Fax : 33.(0)2.40.77.45.45**

Kit tuyau spiralé pour semoir DS750

Version 2,5m DOM8-13-016 / 3m DOM8-13-017 / 4m DOM8-13-018

Version 2,5m - DOM8-13-016					Poids : 10.28 Kg
Rep	**Référence**	**Désignation**	**Qté**	**Poids**	**Observation**
1	TUS-35	Tuyau spiralé Øint. 35 - Øext. 41	38	0.27	
2	CT35-2	Cache tube Ø35x1,5	4	0.006	

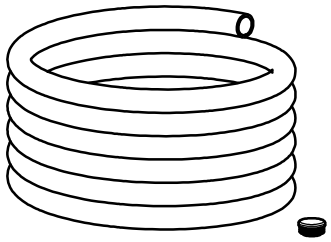

Version 3,0m - DOM8-13-017					Poids : 12.16 Kg
Rep	**Référence**	**Désignation**	**Qté**	**Poids**	**Observation**
1	TUS-35	Tuyau spiralé Øint. 35 - Øext. 41	45	0.27	
2	CT35-2	Cache tube Ø35x1,5	1	0.006	

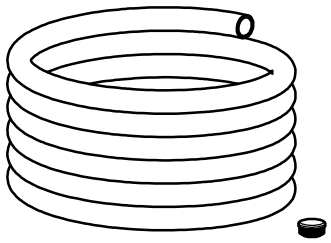

Version 4,0m - DOM8-13-018					Poids : 15.71 Kg
Rep	**Référence**	**Désignation**	**Qté**	**Poids**	**Observation**
1	TUS-35	Tuyau spiralé Øint. 35 - Øext. 41	58	0.27	
2	CT35-2	Cache tube Ø35x1,5	8	0.006	

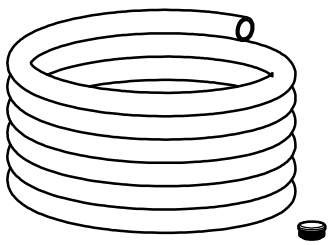

Kit tuyaux spiralés pour 5m repliable

Références : DOM8-13-019 / DOM8-13-006 / DOM8-13-007 / DOM8-13-008

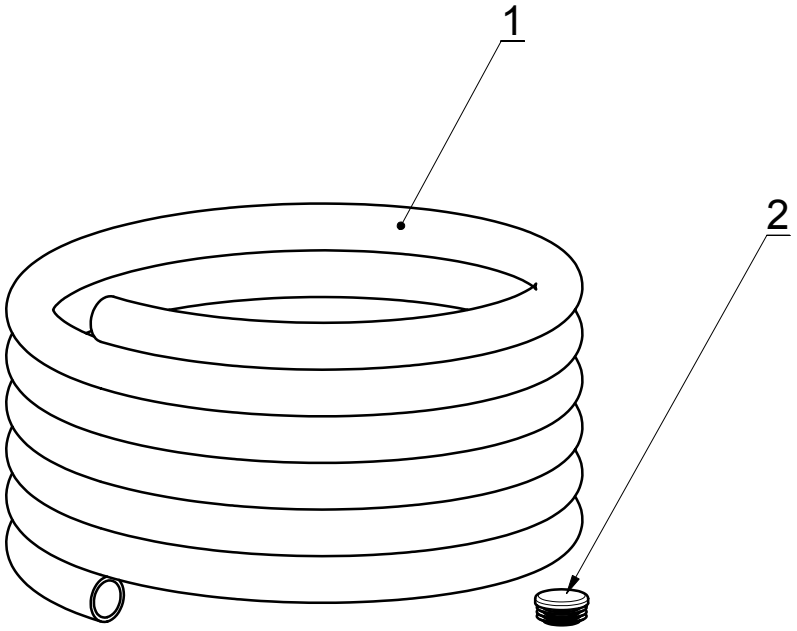

AGRISEM INTERNATIONAL S.A. **"Beaucé" 44850 LIGNÉ - FRANCE Tél : 33.(0)2.40.77.40.48 - Fax : 33.(0)2.40.77.45.45**

Kit tuyau spiralé pour 5m repliable

Version DSD1500 - DOM8-13-019 / DSF1500 - DOM8-13-006 / DST750 - DOM8-13-007 / DST6000 - DOM8-13-008

DSD1500 - Référence : DOM8-13-019					
Rep	**Référence**	**Désignation**	**Qté**	**Poids**	**Observation**
1	TUS-35	Tuyau spiralé Øint. 35 - Øext. 41		0.27	
2	CT35-2	Cache tube Ø35x1,5	1	0.006	

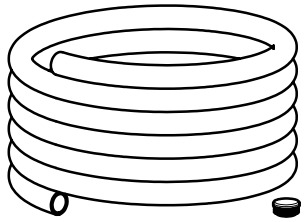

DSF1500 - Référence : DOM8-13-006					
Rep	**Référence**	**Désignation**	**Qté**	**Poids**	**Observation**
1	TUS-25	Tuyau spiralé Øint. 25 - Øext. 31		0.18	
2	CT26-1,5	Cache tube Ø26x1,5		0.003	

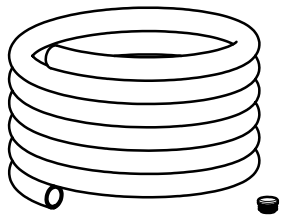

DST750 - Référence : DOM8-13-007					
Rep	**Référence**	**Désignation**	**Qté**	**Poids**	**Observation**
1	TUS-25	Tuyau spiralé Øint. 25 - Øext. 31		0.18	
2	CT26-1,5	Cache tube Ø26x1,5		0.003	

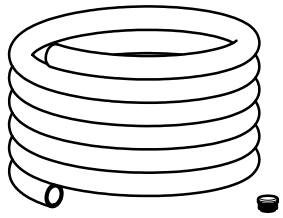

DST6000 - Référence : DOM8-13-008					
Rep	**Référence**	**Désignation**	**Qté**	**Poids**	**Observation**
1	TUS-35	Tuyau spiralé Øint. 35 - Øext. 41		0.27	
2	CT35-2	Cache tube Ø35x1,5		0.006	

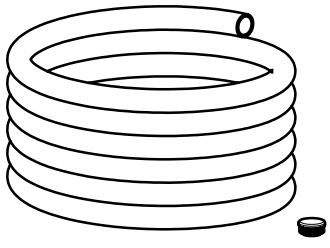

Kit tuyaux spiralés pour 6m repliable

Référence : DOM8-13-009 - DOM8-13-010 - DOM8-13-011 - DOM8-13-012

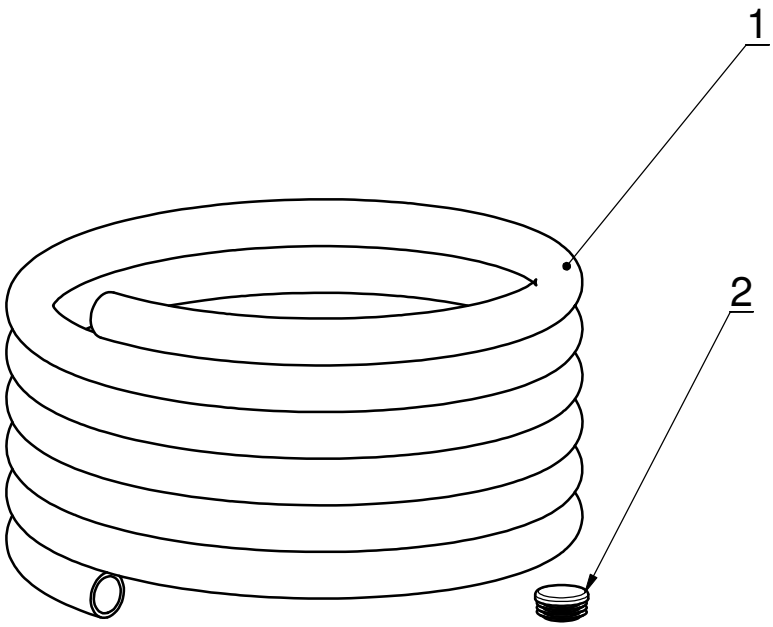

AGRISEM INTERNATIONAL S.A. **"Beaucé" 44850 LIGNÉ - FRANCE Tél : 33.(0)2.40.77.40.48 - Fax : 33.(0)2.40.77.45.45**

Kit tuyaux spiralés pour 6m repliable

Version DSD1500 - DOM8-13-009 / DSF1500 - DOM8-13-010 / DST750 - DOM8-13-011 / DST6001 - DOM8-13-012

Version DSD1500 - Référence : DOM8-13-009					Poids : 21.62 Kg
Rep	**Référence**	**Désignation**	**Qté**	**Poids**	**Observation**
1	TUS-35	Tuyau spiralé Øint. 35 - Øext. 41	80	0.27	
2	CT35-2	Cache tube Ø35x1,5	4	0.006	

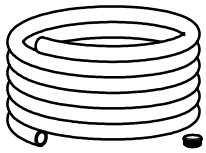

Version DSF1500 - Référence : DOM8-13-010					Poids : 14.41 Kg
Rep	**Référence**	**Désignation**	**Qté**	**Poids**	**Observation**
2	CT26-1,5	Cache tube Ø26x1,5	4	0.003	
3	TUS-35	Tuyau spiralé Øint. 35 - Øext. 41	1	0.27	

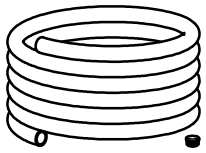

Version DST750 - Référence : DOM8-13-011					Poids : Kg
Rep	**Référence**	**Désignation**	**Qté**	**Poids**	**Observation**
2	CT26-1,5	Cache tube Ø26x1,5	8	0.003	
3	TUS-35	Tuyau spiralé Øint. 35 - Øext. 41	1	0.27	

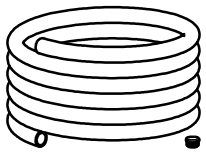

Version DST6000 - Référence : DOM8-13-012					Poids : 21.62 Kg
Rep	**Référence**	**Désignation**	**Qté**	**Poids**	**Observation**
1	TUS-35	Tuyau spiralé Øint. 35 - Øext. 41	80	0.27	
2	CT35-2	Cache tube Ø35x1,5	4	0.006	

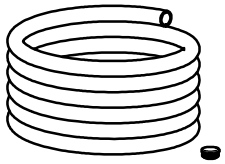

Kit raccord

Référence : SEM01-29-024

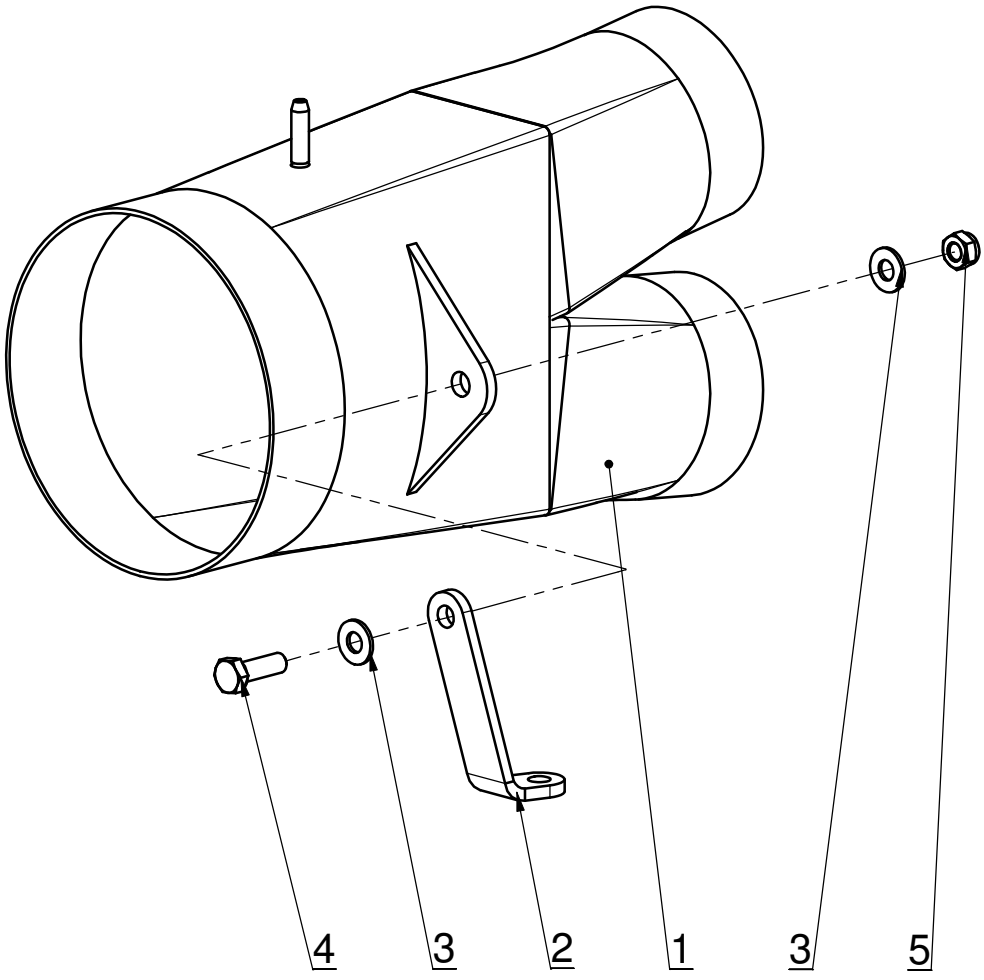

AGRISEM INTERNATIONAL S.A. **"Beaucé" 44850 LIGNÉ - FRANCE Tél : 33.(0)2.40.77.40.48 - Fax : 33.(0)2.40.77.45.45**

Kit raccord

Référence : SEM01-29-024

					Poids : 2.59 Kg
Rep	**Référence**	**Désignation**	**Qté**	**Poids**	**Observation**
1	SEM01-29-512	Collecteur d'air 2 sorties	1	2.49	
2	SEM01-29-604	Support raccord	1	0.08	
3	R8M	Rondelle moyenne Ø8 - électro-zingué jaune	2	0.00	
4	VH8-025-FT	Vis H - M8 x 25 - 8.8 - zingué blanc	1	0.016	
5	EN8	Ecrou Nylstop M8 - 8.8 - zingué blanc	1	0.01	

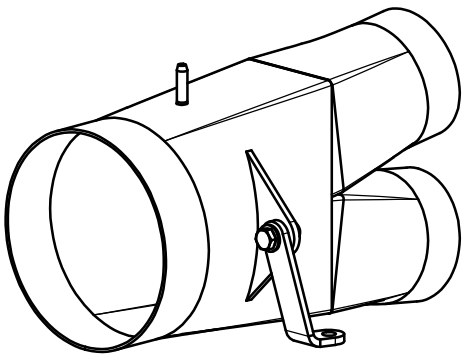

AGRISEM INTERNATIONAL

Kit de bras de roue soleil

Référence : SEM04-13-005

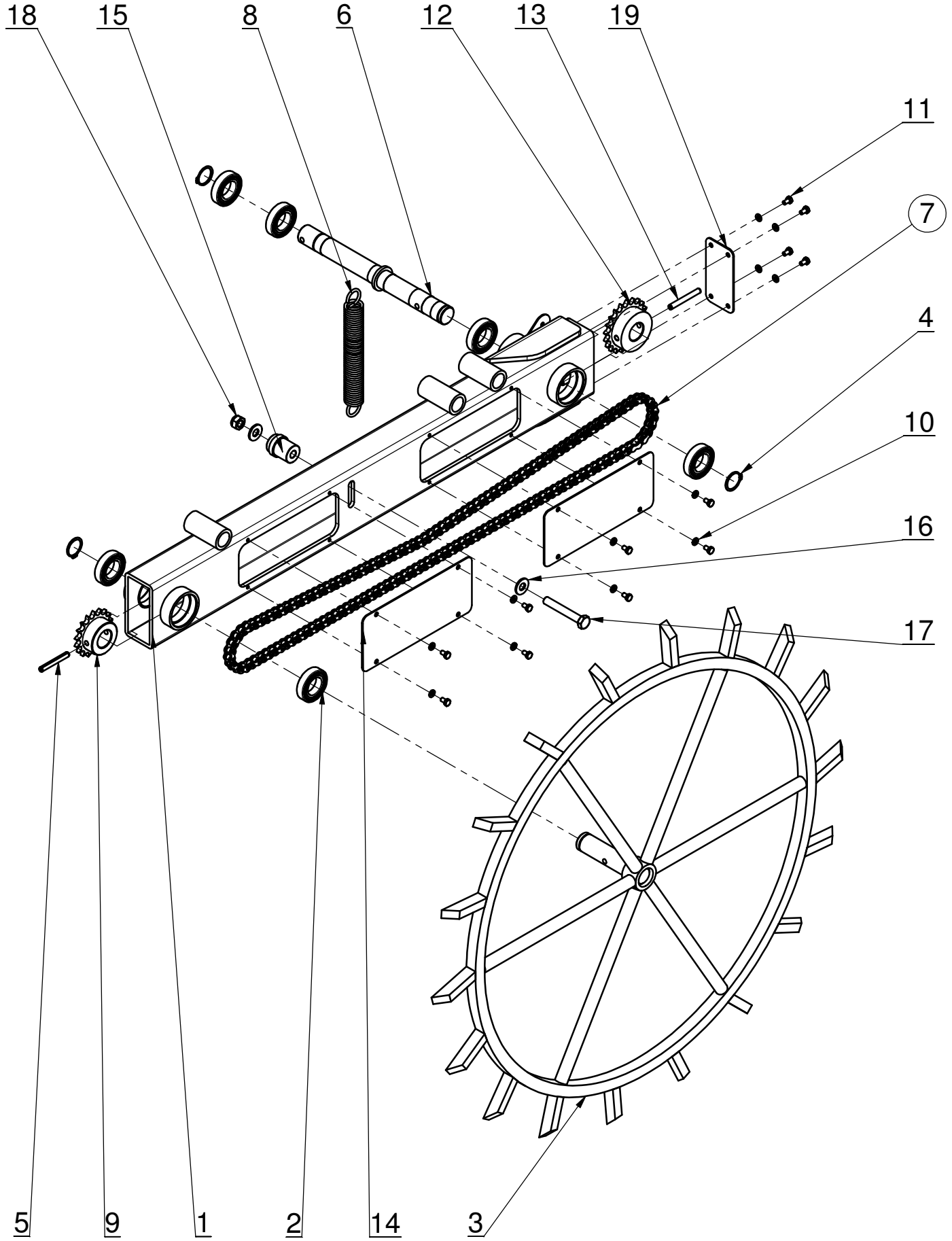

AGRISEM INTERNATIONAL S.A. "Beaucé" 44850 LIGNÉ - FRANCE Tél : 33.(0)2.40.77.40.48 - Fax : 33.(0)2.40.77.45.45

Kit de bras de roue soleil pour DSF 1500

Référence : SEM04-13-005

					Poids : 40.15 Kg
Rep	**Référence**	**Désignation**	**Qté**	**Poids**	**Observation**
1	SEM10-28-508	Bras de roue soleil	1	17.56	
2	ROUL-515	Roulement rigide à billes - 6006 2RS1	6	0.12	
3	SEM10-13-501	Roue soleil	1	15.92	
4	CE29-1,5	Circlips extérieur 29x1,5	3	0.003	
5	GE08-60	Goupille élastique Ø8x60	1	0.01	
6	SEM10-28-681	Axe de sortie de roue soleil	1	1.71	
7	SEM10-13-003	Chaine d'entrainement roue soleil	1	1.56	
8	GRG2000000	Ressort de traction Ø4 - Ø30 - 210	1	0.38	
9	PIGN12,7-18-2	Pignon 08BD1-18 dents-12,7-30	1	0.452	
10	RE6	Rondelle élastique Ø6 - zingué blanc	12	0.001	
11	VH6-010-FT	Vis H - M6 x 10 - 8.8 - zingué blanc	12	0.005	
12	PIGN12,7-21-2	Pignon-08B1-21 dents-12,7-Ø30	1	0.705	
13	GE08-65	Goupille élastique Ø8x65	1	0.02	
14	SEM04-13-619	Tôle de fermeture	2	0.39	
15	SEM04-13-614	Galet tendeur chaine	1	0.03	
16	R12M	Rondelle moyenne Ø12 - zingué blanc	2	0.01	
17	VH12-080	Vis H - M12 x 80 - 8.8 - zingué blanc	1	0.089	
18	EN12	Ecrou Nylstop M12 - 8.8 - zingué blanc	1	0.020	
19	SEM04-13-617	Plaque de fermeture	1	0.11	

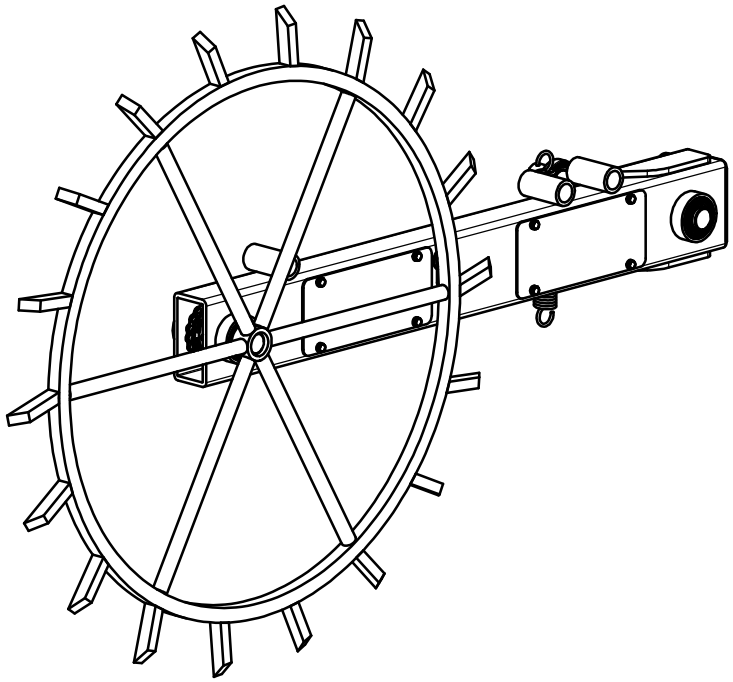

Chaine d'entrainement roue soleil

Référence : SEM10-13-003

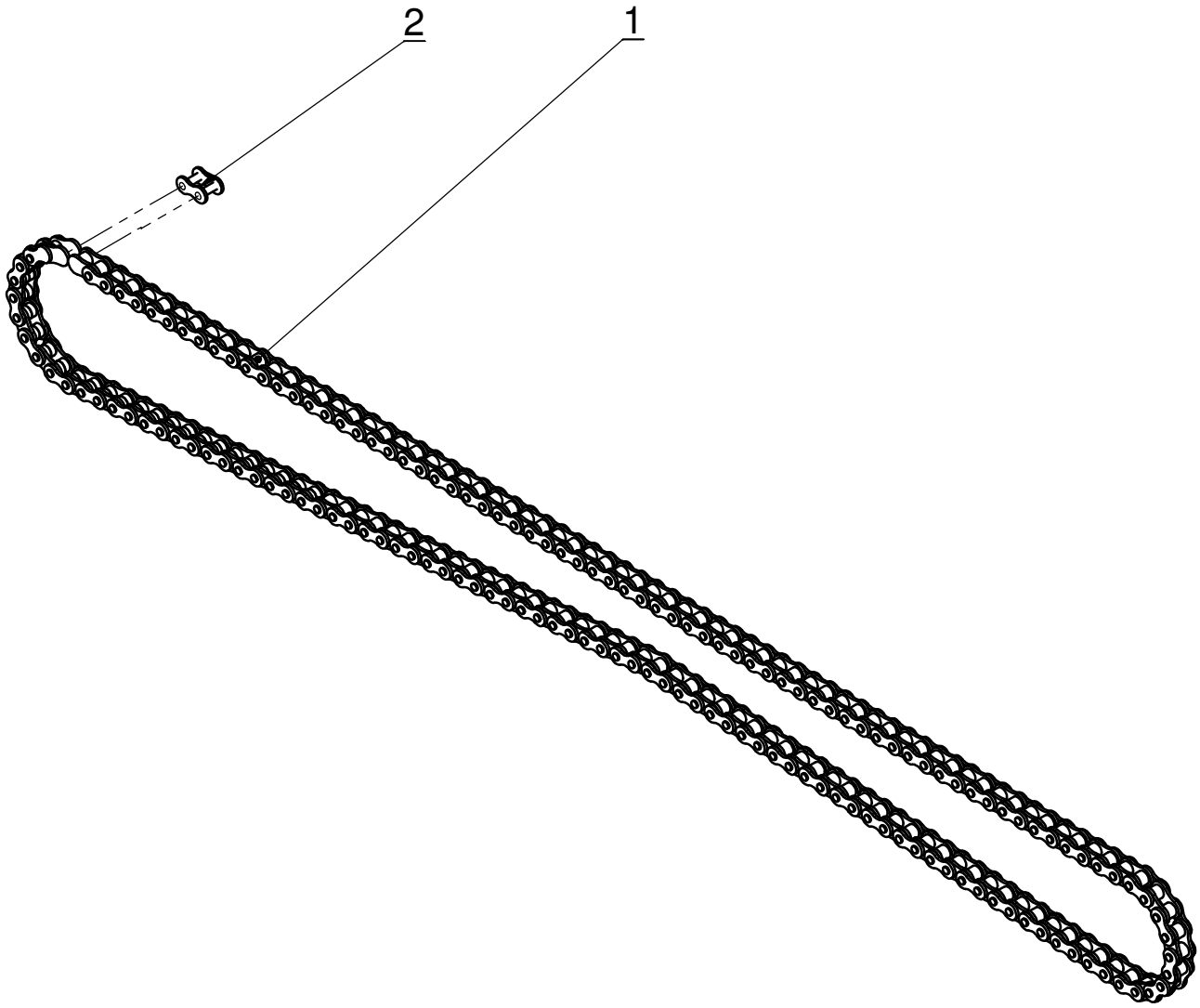

AGRISEM INTERNATIONAL S.A. **"Beaucé" 44850 LIGNÉ - FRANCE Tél : 33.(0)2.40.77.40.48 - Fax : 33.(0)2.40.77.45.45**

Chaine d'entrainement roue soleil

Référence : SEM10-13-003

					Poids : 1.56 Kg
Rep	**Référence**	**Désignation**	**Qté**	**Poids**	**Observation**
1	CRS-08B1-CS	Chaîne - DIN8187 - pas 12,7	1	1.55	
2	CRS-08B1-AR	Attache rapide simple pas 12,7	1	0.02	

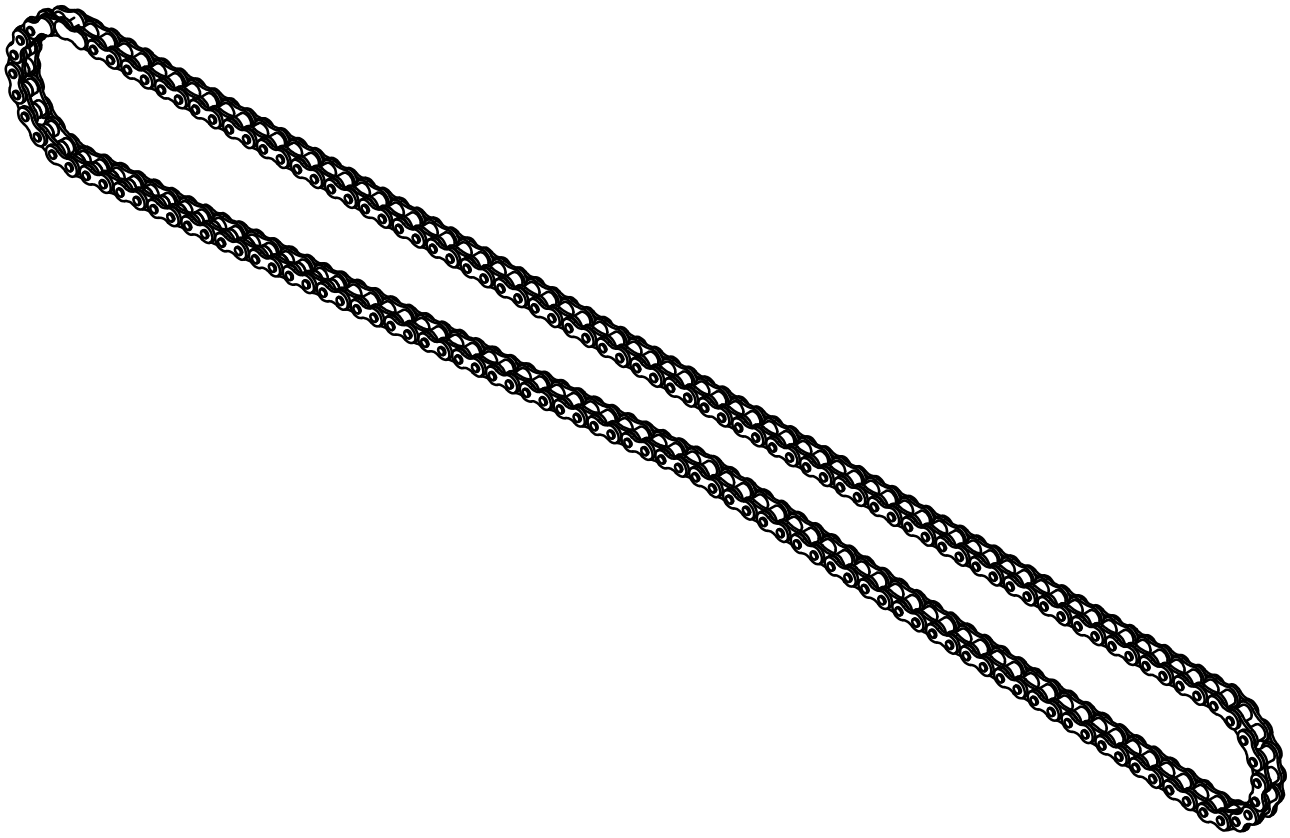

Kit tuyaux Trémie frontale

Référence : SEM04-32-005

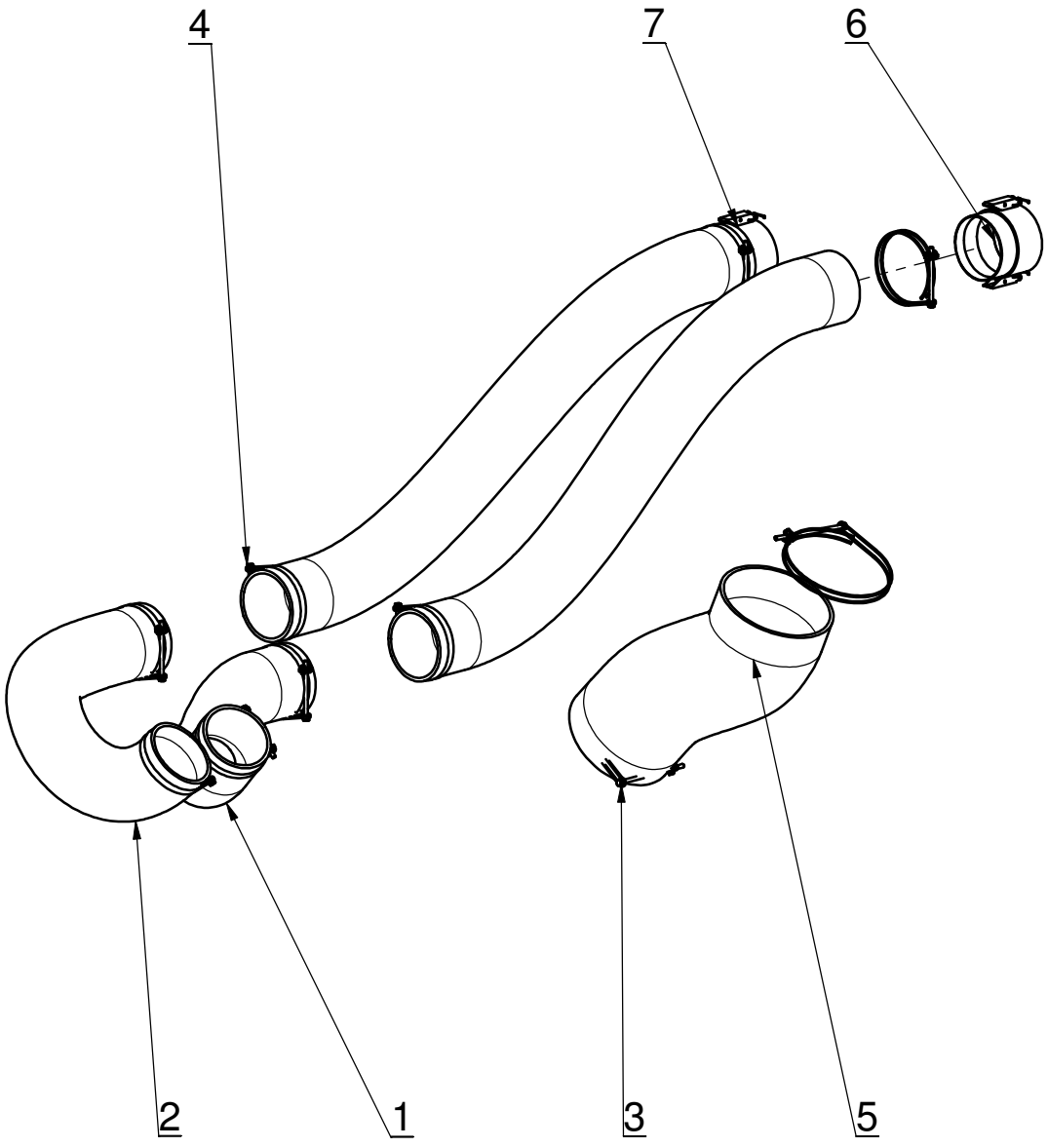

AGRISEM INTERNATIONAL S.A. **"Beaucé" 44850 LIGNÉ - FRANCE Tél : 33.(0)2.40.77.40.48 - Fax : 33.(0)2.40.77.45.45**

Kit tuyaux Trémie frontale

Référence : SEM04-32-005

					Poids : 14.17 Kg
Rep	**Référence**	**Désignation**	**Qté**	**Poids**	**Observation**
1	TUS-90	Tuyau spiralé Ø90 lg:0.450 m	1	0.65	
2	TUS-90	Tuyau spiralé Ø90 lg:0.750 m	1	1.18	
3	CDF-160	Collier-double-fil Ø160	2	0.07	
4	CDF-88-96	Collier-double-fil Ø88-96	8	0,04	
5	TUS-150	Tuyau spiralé Ø150 lg:0.400 m	1	7.64	
6	DOM8-19-528	Tête accouplement femelle Ø90	2	0.51	
7	TUS-90	Tuyau spiralé Ø90 lg:2.20 m	2	1.59	

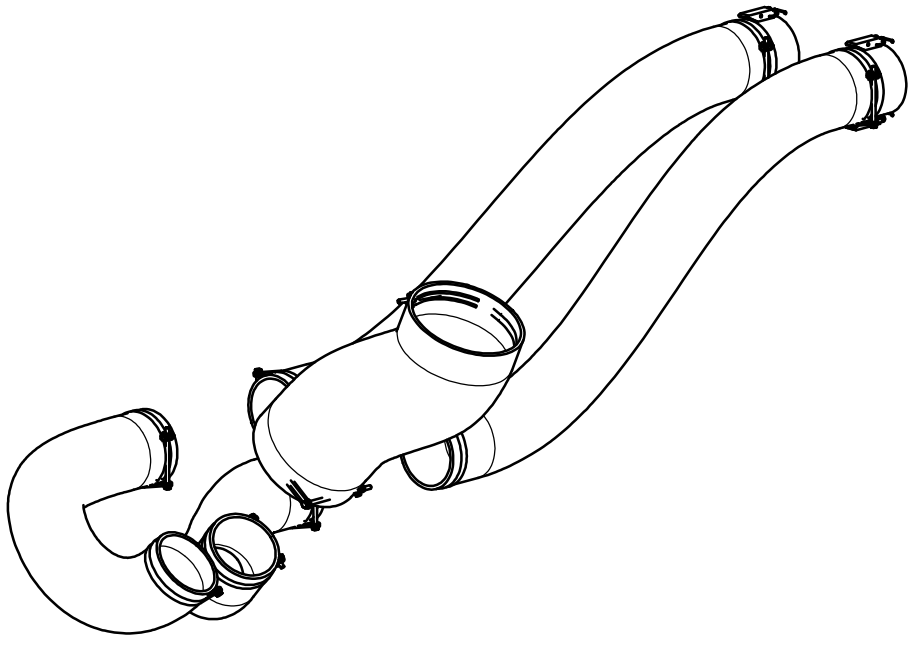

Kit manomètre pour DSF1500

Référence : SEM04-32-003

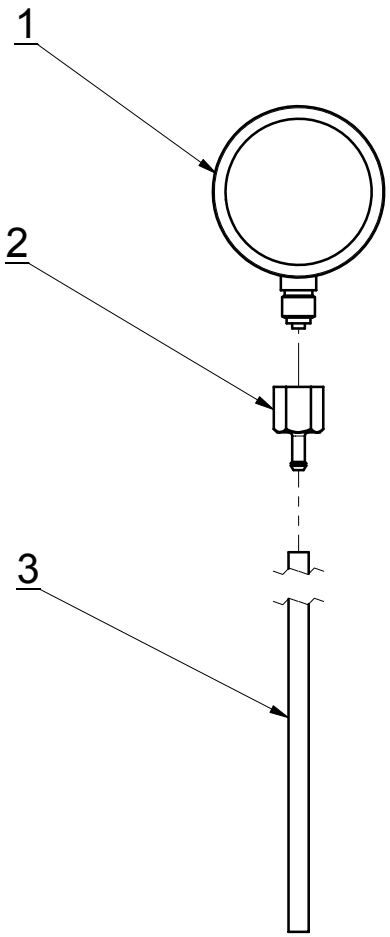

AGRISEM INTERNATIONAL S.A. **"Beaucé" 44850 LIGNÉ - FRANCE Tél : 33.(0)2.40.77.40.48 - Fax : 33.(0)2.40.77.45.45**

Kit manomètre pour DSF1500

Référence : SEM04-32-003

					Poids : 0.19 Kg
Rep	**Référence**	**Désignation**	**Qté**	**Poids**	**Observation**
1	MANO-0-100MB	Manomètre Ø68 - 0/100 mbar	1	0.14	
2	2569	Raccord 1/4" gaz	1	0.03	
3	TU-5	Tuyau silicone Ø5-8 lg:1.100 m	1	0.18	

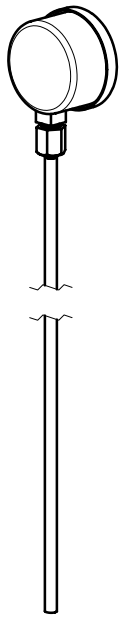

kit entrainement distribution DSF 1500-16S

Référence : SEM04-21-003

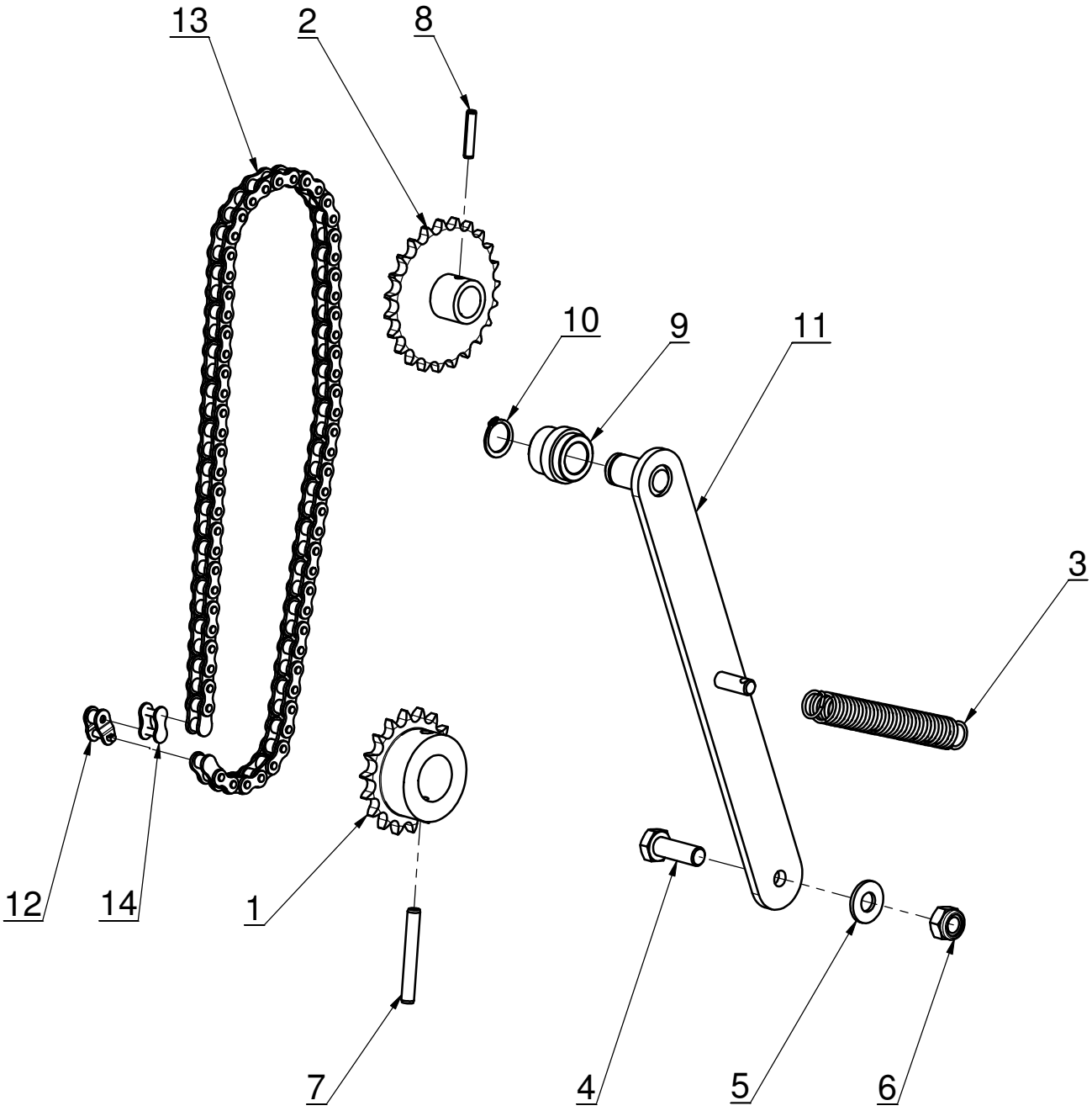

AGRISEM INTERNATIONAL S.A. **"Beaucé" 44850 LIGNÉ - FRANCE Tél : 33.(0)2.40.77.40.48 - Fax : 33.(0)2.40.77.45.45**

kit entrainement distribution DSF 1500-16S

Référence : SEM04-21-003

					Poids : 2.42 Kg
Rep	**Référence**	**Désignation**	**Qté**	**Poids**	**Observation**
1	PIGN12,7-18-1	Pignon 08B1 - pas 12,7 - 18 dents - Ø30	1	0.453	
2	PIGN12,7-23-1	Pignon 08B1 - pas 12.7 - 21 dents - Ø20	1	0.39	
3	RES-601	Ressort de traction Ø2 - Ø20 - 100	1	0.05	
4	VH12-035-FT	Vis H - M12 x 35 - 8.8 - bichromatée jaune	1	0.049	
5	R12M	Rondelle moyenne Ø12 - électro-zingué jaune	1	0.01	
6	EN12	Ecrou Nylstop M12 - 8.8 - bichromaté jaune	1	0.020	
7	GE08-60	Goupille élastique Ø8x60	1	0.01	
8	GE06-30	Goupille élastique Ø6x30	1	0.00	
9	SEM02-13-616	Galet tendeur chaine	1	0.01	
10	CE20-1,2	Circlips extérieur 20x1,2	1	0.002	
11	SEM04-13-506	Bras de galet tendeur	1	0.72	
12	CRS-08B1-MCS	Maillon coudé simple pas 12,7	1	0.01	
13	CRS-08B1-CS	chaine pas 12.7-67 maillons	1	0.68	
14	CRS-08B1-AR	Attache rapide simple pas 12,7	1	0.02	

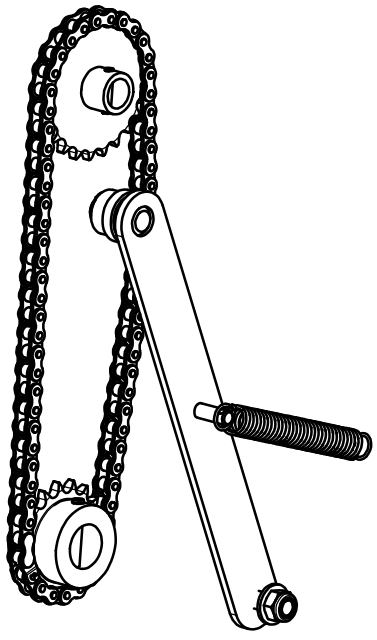

Kit entrainement distribution DSF1500-24S

Référence : SEM04-21-004

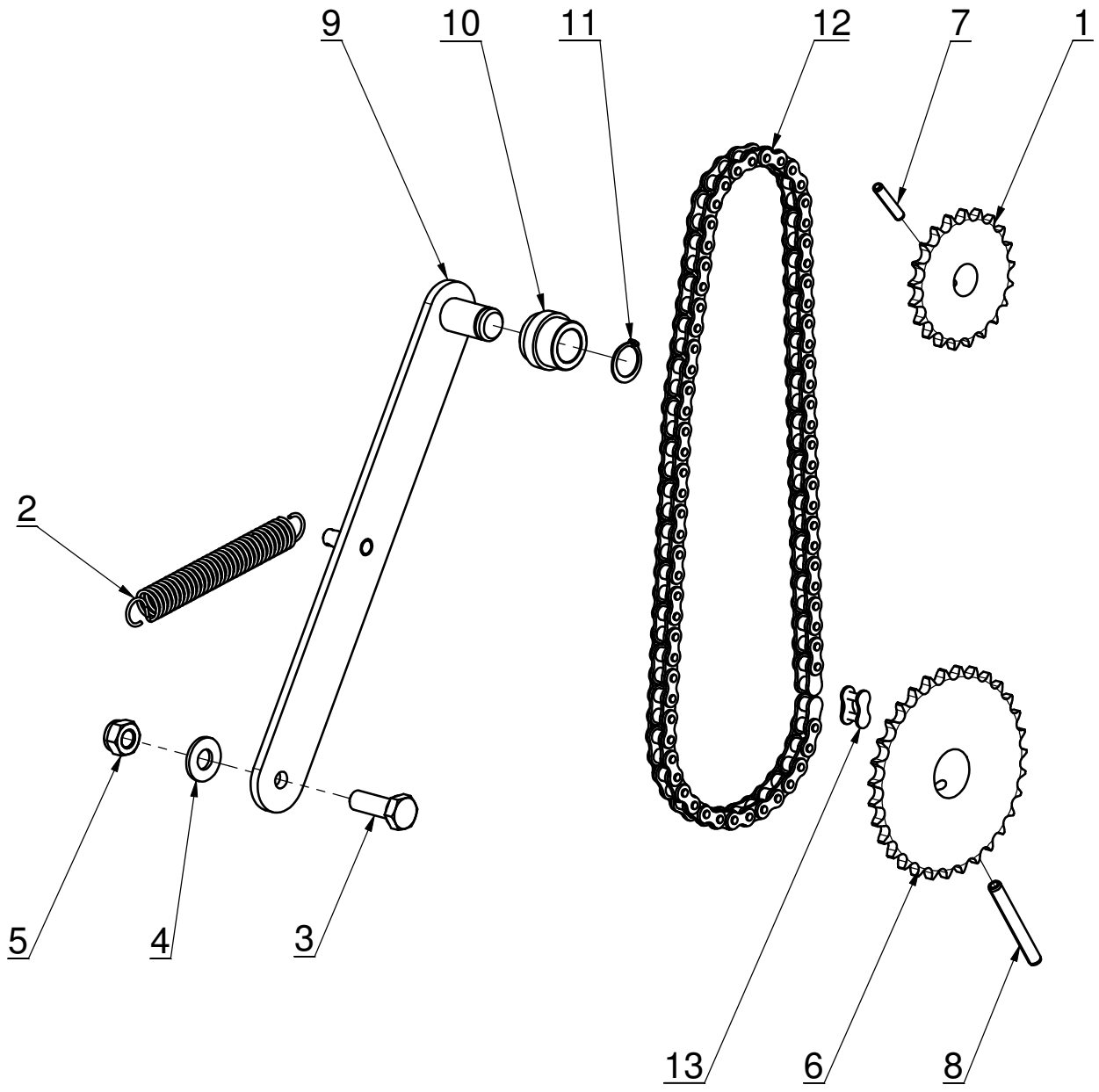

AGRISEM INTERNATIONAL S.A. **"Beaucé" 44850 LIGNÉ - FRANCE Tél : 33.(0)2.40.77.40.48 - Fax : 33.(0)2.40.77.45.45**

Kit entrainement distribution DSF1500-24S

Référence : SEM04-21-004

					Poids : 3.04 Kg
Rep	**Référence**	**Désignation**	**Qté**	**Poids**	**Observation**
1	PIGN12,7-20-1	Pignon 08B1 - pas 12.7 - 20 dents - Ø20	1	0.29	
2	RES-601	Ressort de traction Ø2 - Ø20 - 100	1	0.05	
3	VH12-035-FT	Vis H - M12 x 35 - 8.8 - zingué blanc	1	0.049	
4	R12M	Rondelle moyenne Ø12 - électro-zingué jaune	1	0.01	
5	EN12	Ecrou Nylstop M12 - 8.8 - zingué blanc	1	0.020	
6	PIGN12,7-31-1	Pignon 08B1 - pas 12.7 - 31 dents - Ø30	1	1.11	
7	GE06-30	Goupille élastique Ø6x30	1	0.00	
8	GE08-65	Goupille élastique Ø8x65	1	0.02	
9	SEM04-13-506	Bras de galet tendeur	1	0.72	
10	SEM02-13-616	Galet tendeur chaine	1	0.01	
11	CE20-1,2	Circlips extérieur 20x1,2	1	0.002	
12	CRS-08B1-CS	chaine pas 12.7 - 73 maillons	1	0.74	
13	CRS-08B1-AR	Attache rapide simple pas 12,7	1	0.02	

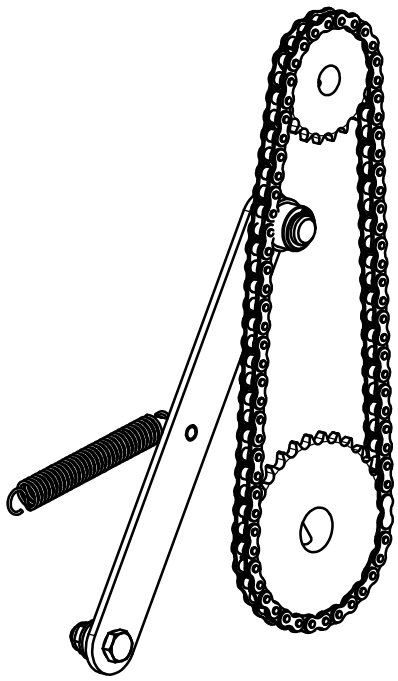

Kit de signalisation pour DSF 1500

Référence : SEM04-11-002

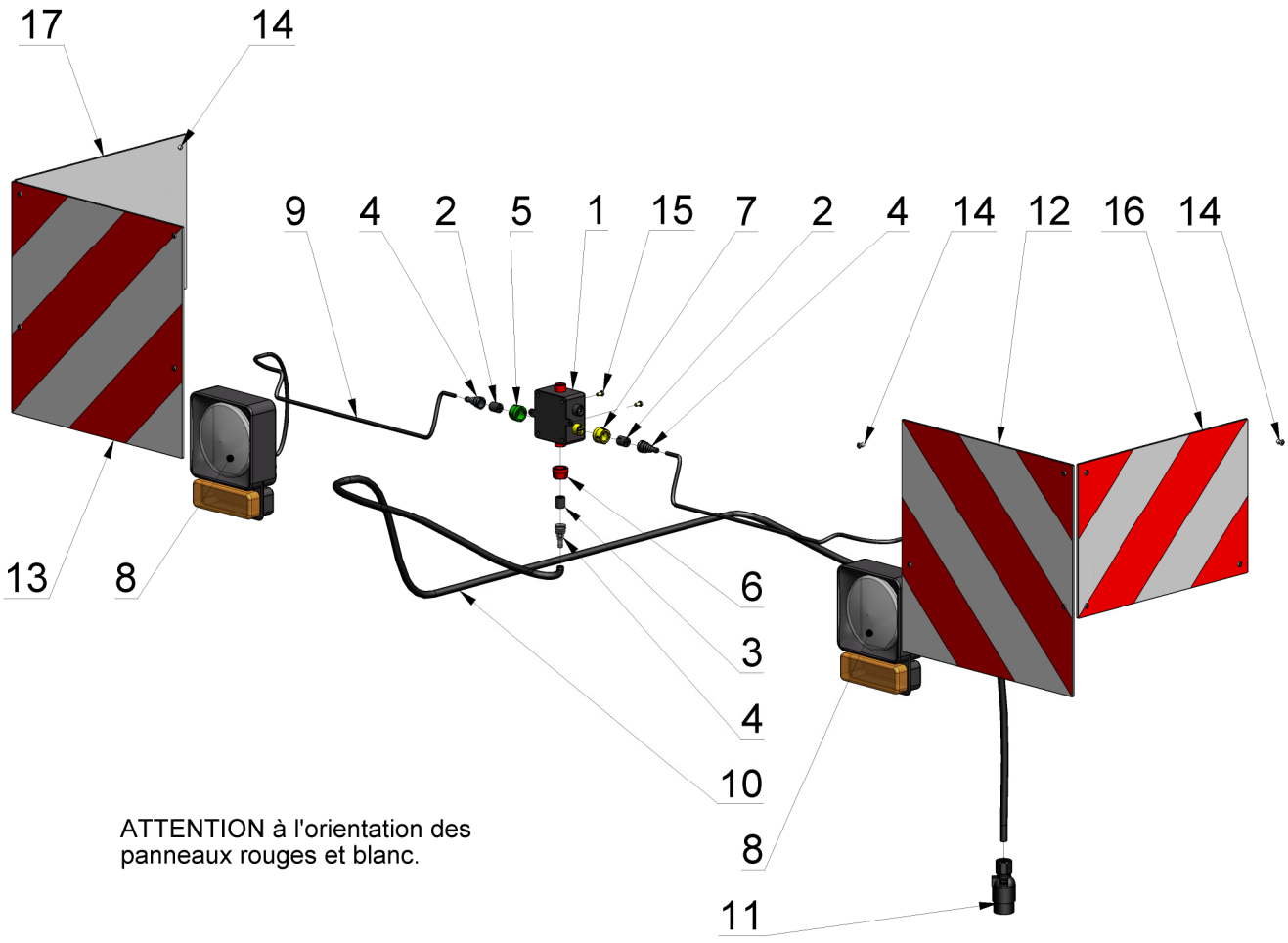

ATTENTION à l'orientation des panneaux rouges et blanc.

AGRISEM INTERNATIONAL S.A. "Beaucé" 44850 LIGNÉ - FRANCE Tél : 33.(0)2.40.77.40.48 - Fax : 33.(0)2.40.77.45.45

Kit de signalisation pour DSF 1500

Référence : SEM04-11-002

					Poids : 9.52 Kg
Rep	**Référence**	**Désignation**	**Qté**	**Poids**	**Observation**
1	300665	Boitier de raccordement 6 voies	1	0.40	
2	300508	Connecteur femelle 5 voies	2	0.00	
3	300497	Connecteur femelle 7 voies	1	0.00	
4	300507	Capuchon d'étanchéité femelle	3	0.00	
5	300504	Bague de blocage verte	1	0.00	
6	300498	Bague de blocage rouge	1	0.00	
7	300505	Bague de blocage jaune	1	0.00	
8	S-56299	Phare Av avec clignotant	2	2.64	
9	4G1	Câble électrique PVC - 4 fils x 1 mm² - 0.80m	2	0.03	
10	6G2	Câble électrique PVC - 6 fils x 2 mm² - 3,30m	1	0.37	
11	300970	Prise électrique mâle plastique - 7 fiches	1	0.64	
12	76RE60-D	Bande rétroréfléchissante classe 1 - 423x423 PVC	1	0.82	
13	76RE60-G	Bande rétroréfléchissante classe 1 - 423x423 PVC	1	0.82	
14	RA4.8-14	Rivet aveugle Ø4.8-14	16	0.00	
15	VH5-010-FT	Vis H - M5 x 10 - 8.8 - zingué blanc	2	0.003	
16	76RE61-D	Bande rétroréfléchissante classe 1 - 423x282 - droit	1	0.54	
17	76RE61-G	Bande rétroréfléchissante classe 1 - 423x282 - gauche	1	0.54	

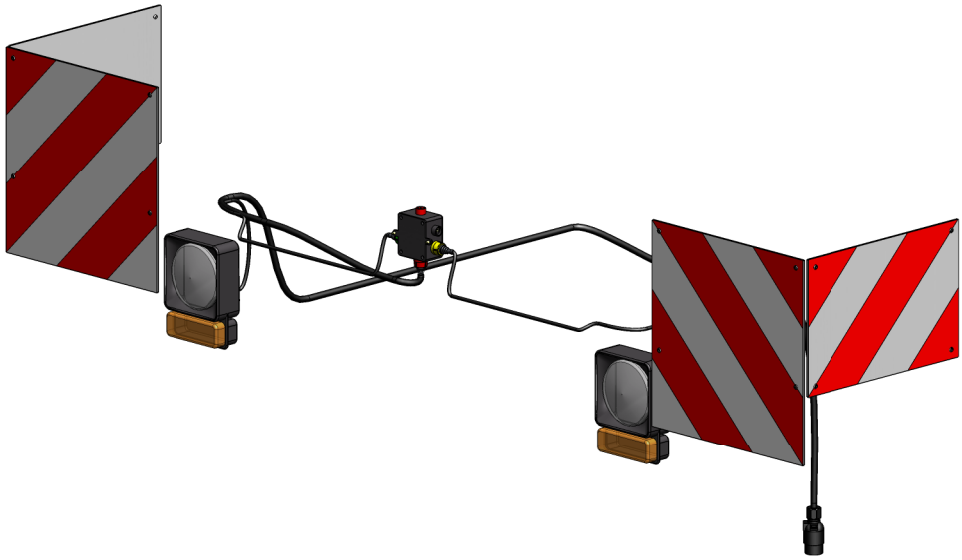

Kit rallonge trémie frontale

Référence : SEM04-32-002

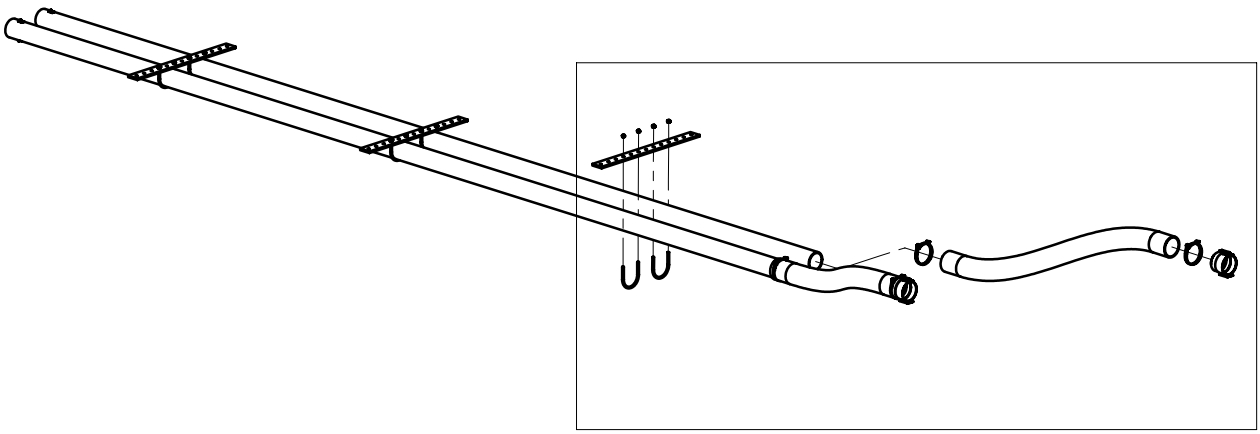

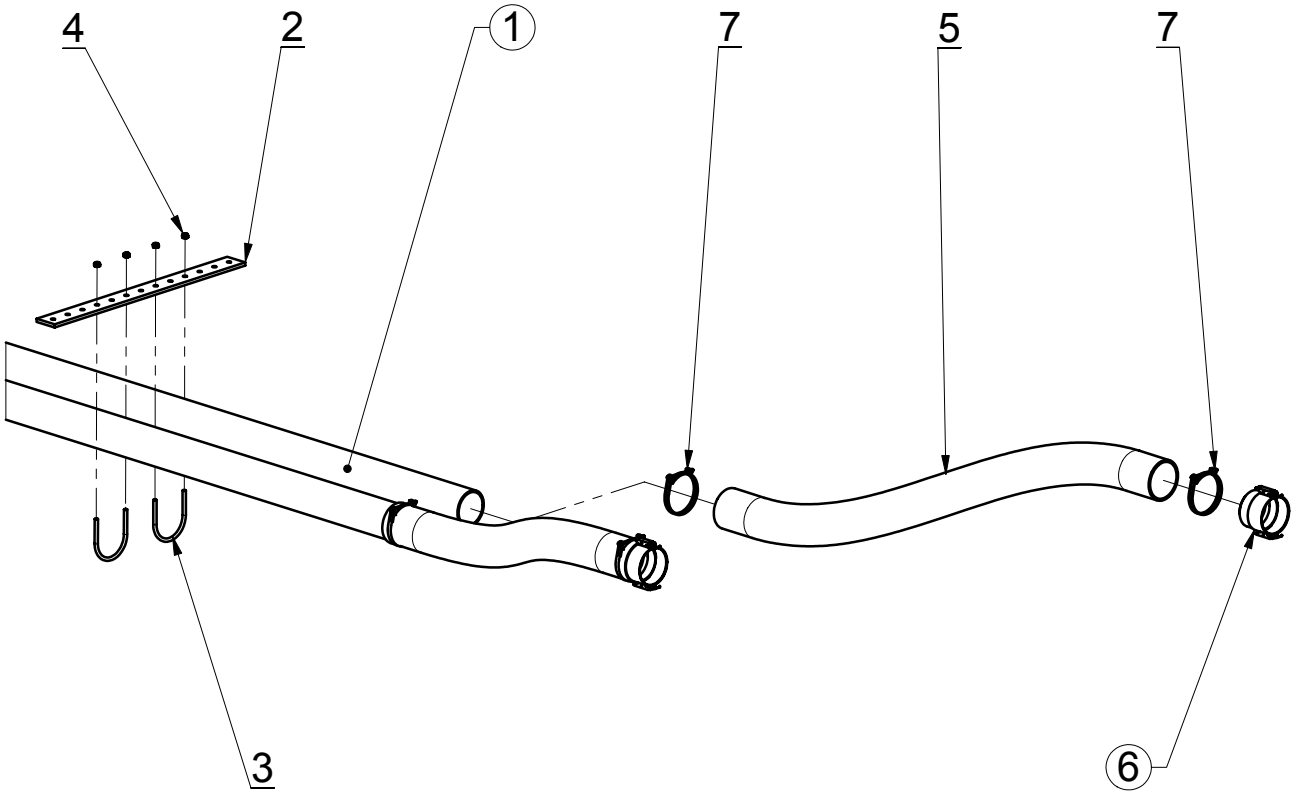

AGRISEM INTERNATIONAL S.A. **"Beaucé" 44850 LIGNÉ - FRANCE Tél : 33.(0)2.40.77.40.48 - Fax : 33.(0)2.40.77.45.45**

Kit rallonge trémie frontale

Référence : SEM04-32-002

					Poids : 51.46 Kg
Rep	**Référence**	**Désignation**	**Qté**	**Poids**	**Observation**
1	SEM01-32-501	Tube PVC assemblé	2	6.62	
2	SEM01-32-611	Plat de fixation	3	2.39	
3	Etrier cyl	Etrier cylindrique Ø8x90	6	0.11	
4	EN - Classe 8.8 - Bichro	Ecrou Nylstop M8 - 8.8 - bichromaté jaune	12	0.01	
5	DOM8-32-604	Tuyau spiralé Ø90 lg 2m	2	14.56	
6	DOM8-19-528	Tête accouplement femelle Ø90	2	0.51	
7	CDF-90	Collier-double-fil Ø90	4	0.05	

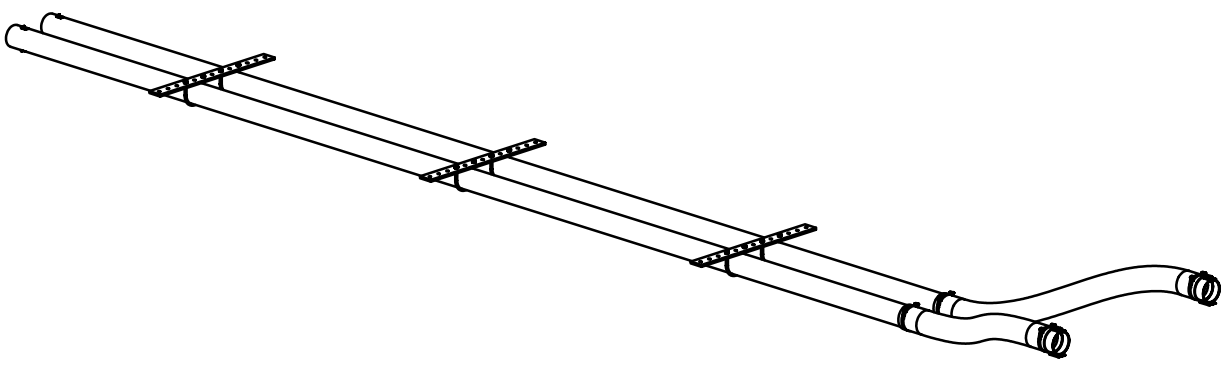

Kit flexible hydraulique

Référence : SEM04-20-003

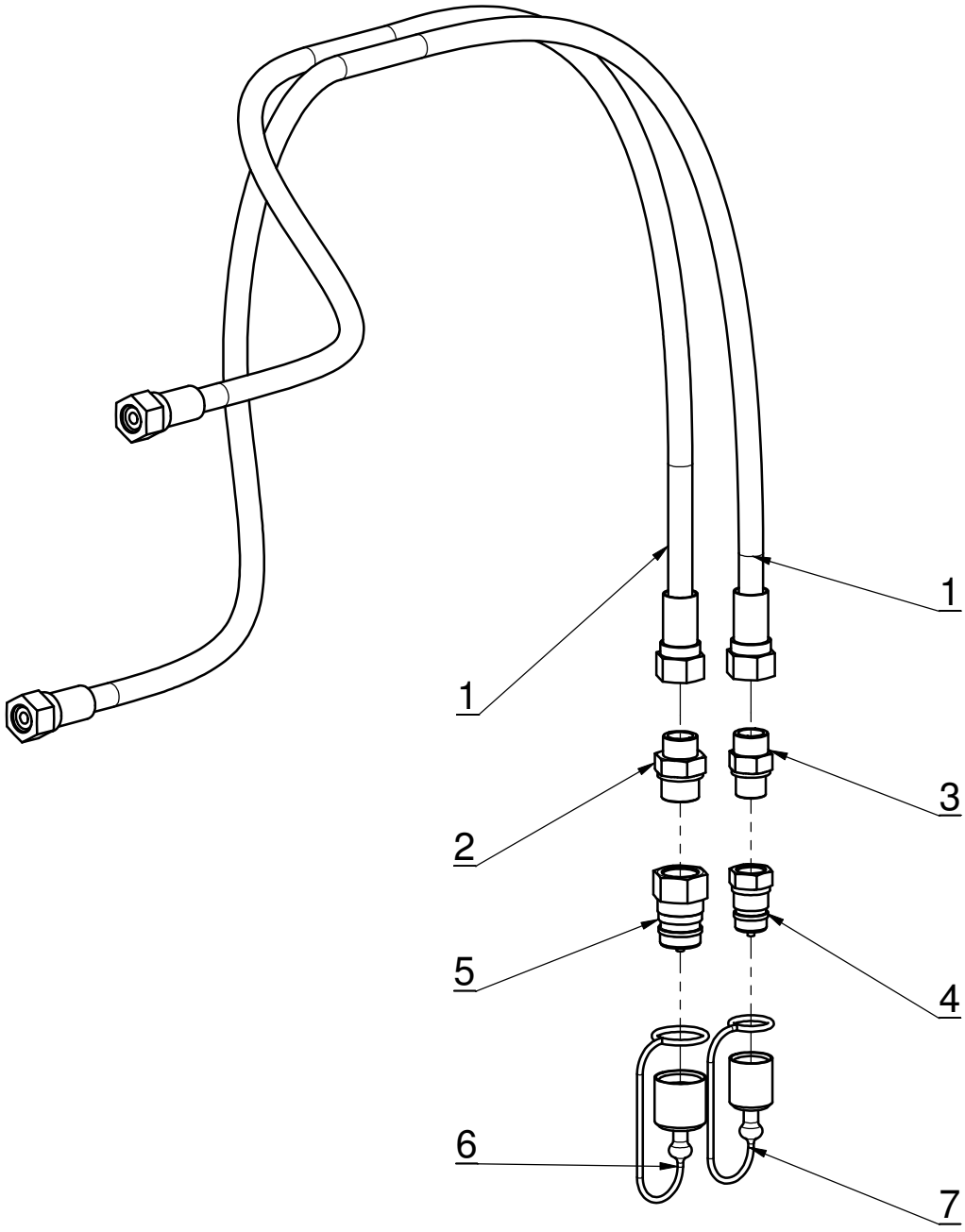

AGRISEM INTERNATIONAL S.A. **"Beaucé" 44850 LIGNÉ - FRANCE Tél : 33.(0)2.40.77.40.48 - Fax : 33.(0)2.40.77.45.45**

Kit flexible hydraulique

Référence : SEM04-20-003

					Poids : 6.25 Kg
Rep	**Référence**	**Désignation**	**Qté**	**Poids**	**Observation**
1	2T-02600-16S-16S	Flexible 2.60m Din 16S	2	2.64	
2	UM16S034R	Union mâle 3/4" gaz - DIN16S	1	0.16	
3	UM16S012R	Union mâle 1/2" gaz - DIN16S	1	0.12	
4	CHMC012	Coupleur à clapet mâle 1/2" gaz	1	0.11	
5	CHMC034	Coupleur à clapet mâle 3/4" gaz	1	0.24	
6	TF2027R	Bouchon femelle pour coupleur mâle CHMC034 rouge	1	0.02	
7	TF1521R	Bouchon femelle pour coupleur mâle CHMC012 rouge	1	0.02	

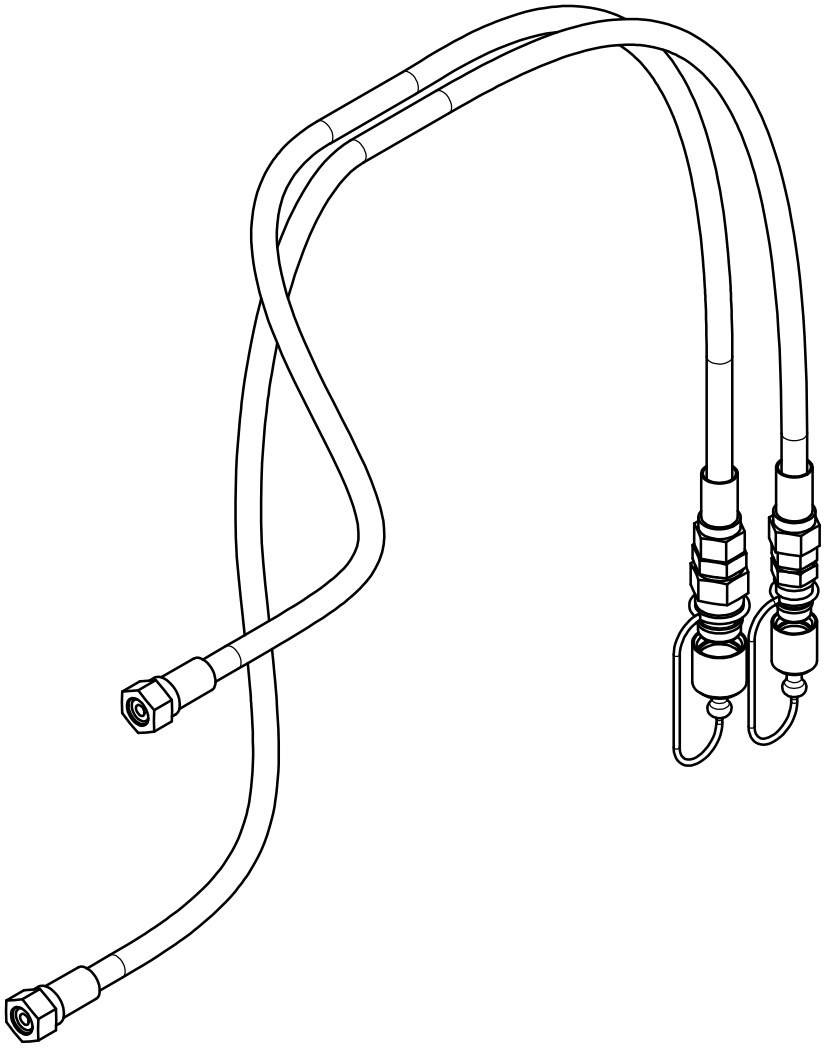

Kit de jalonnage pour DSF1500

Référence : SEM04-30-050

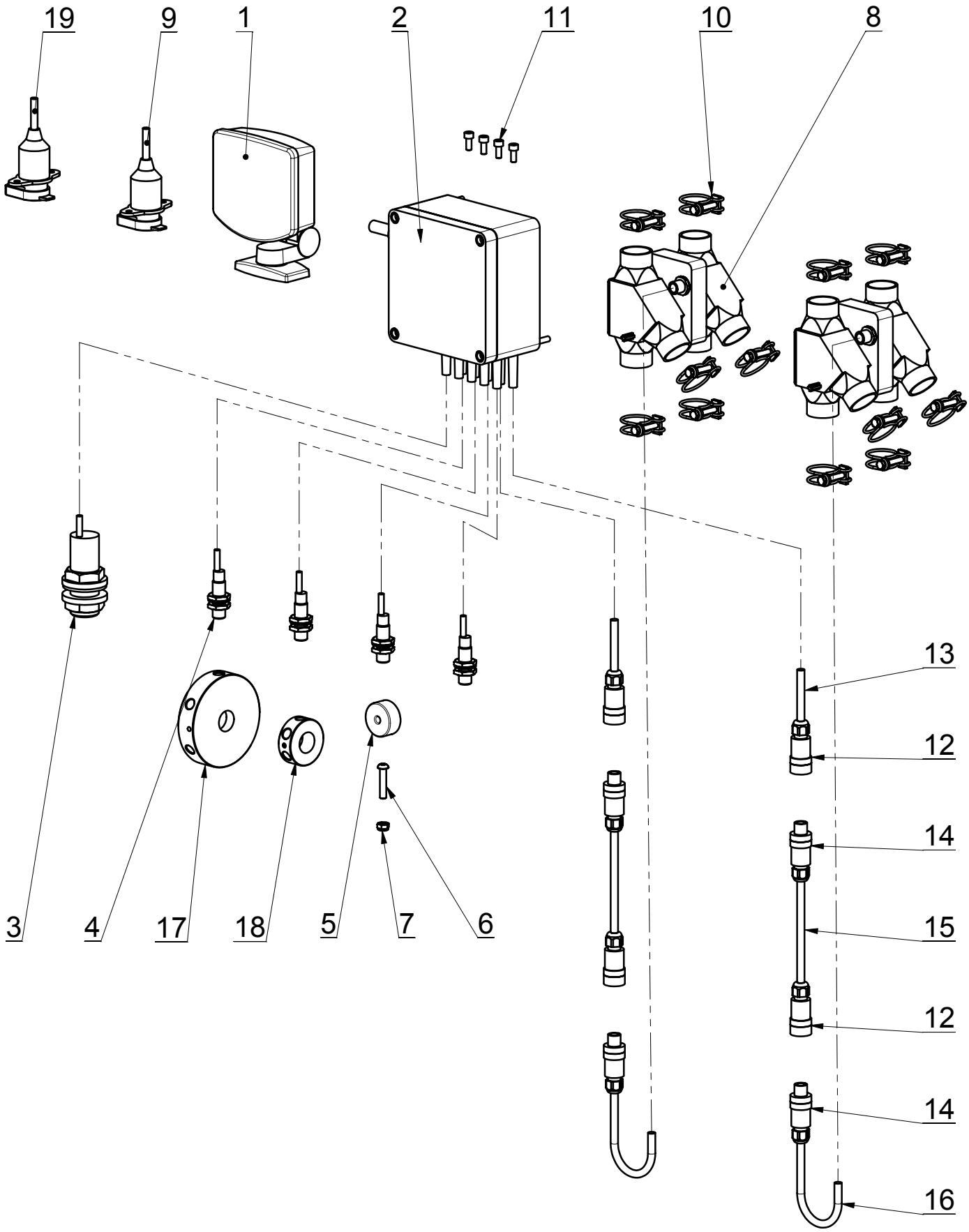

AGRISEM INTERNATIONAL S.A. **"Beaucé" 44850 LIGNÉ - FRANCE Tél : 33.(0)2.40.77.40.48 - Fax : 33.(0)2.40.77.45.45**

Kit de jalonnage pour DSF1500

Référence : SEM04-30-050

					Poids : 19.08 Kg
Rep	**Référence**	**Désignation**	**Qté**	**Poids**	**Observation**
1	RDS-652	Console de commande	1	3.73	
2	RDS-651	Boîtier de connexion	1	9.87	
3	RDS-601	Capteur de capacité	1	0.49	
4	RDS-602	Capteur de proximité	4	0.06	
5	RDS-625	Aimant Ø33 - 6,5 x 15	1	0.09	
6	VBHC6-030-IFT	Vis BHC - M6 x 30 - 8,8 - inox	1	0.01	
7	EN6	Ecrou Nylstop M6 - 8.8 - bichromaté jaune	1	0.003	
8	RDS-512	Valve de jalonnage	2	1.42	
9	RDS-653	Rallonge cordon d'alimentation tracteur - 4,00m	1	0.34	
10	CDF-24-27	Collier-double-fil Ø24-27	12	0.05	
11	VCHC5-012-FT	Vis CHc - M5 x 12 - 8.8 - bichromatée jaune	4	0.00	
12	RKC5-7	Connecteur M12 - 5 contacts - Femelle droit	4	0.09	
13	SEM04-30-602	Câble électrique 3 x 0,75 mm² - L2000 gris	2	0.00	
14	RSC5-7	Connecteur M12 - 5 contacts - Mâle droit	4	0.09	
15	SEM04-30-601	Câble électrique 3 x 0,75 mm² - L6000 gris	2	0.00	
16	SEM04-30-603	Câble électrique 3 x 0,75 mm² - L5000 gris	2	0.01	
17	SEM03-30-052	Kit roue codeuse de cannelures	1	0.12	
18	SEM03-30-053	Kit roue codeuse d'agitateur	1	0.05	
19	RDS-654	Rallonge cordon d'alimentation - 4,00 m	1	0.34	

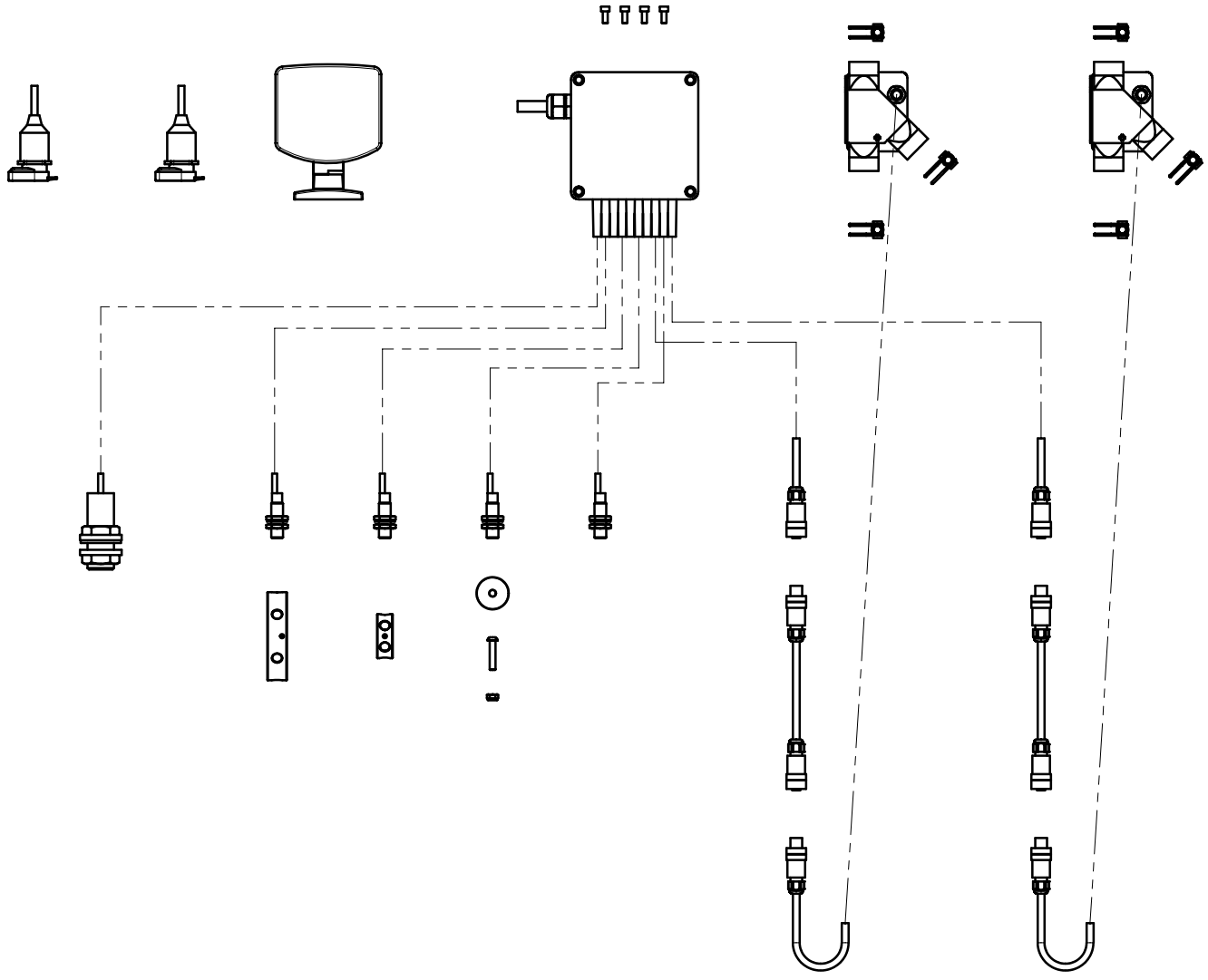

Kit de jalonnage pour DSF1500

Référence : SEM04-30-060

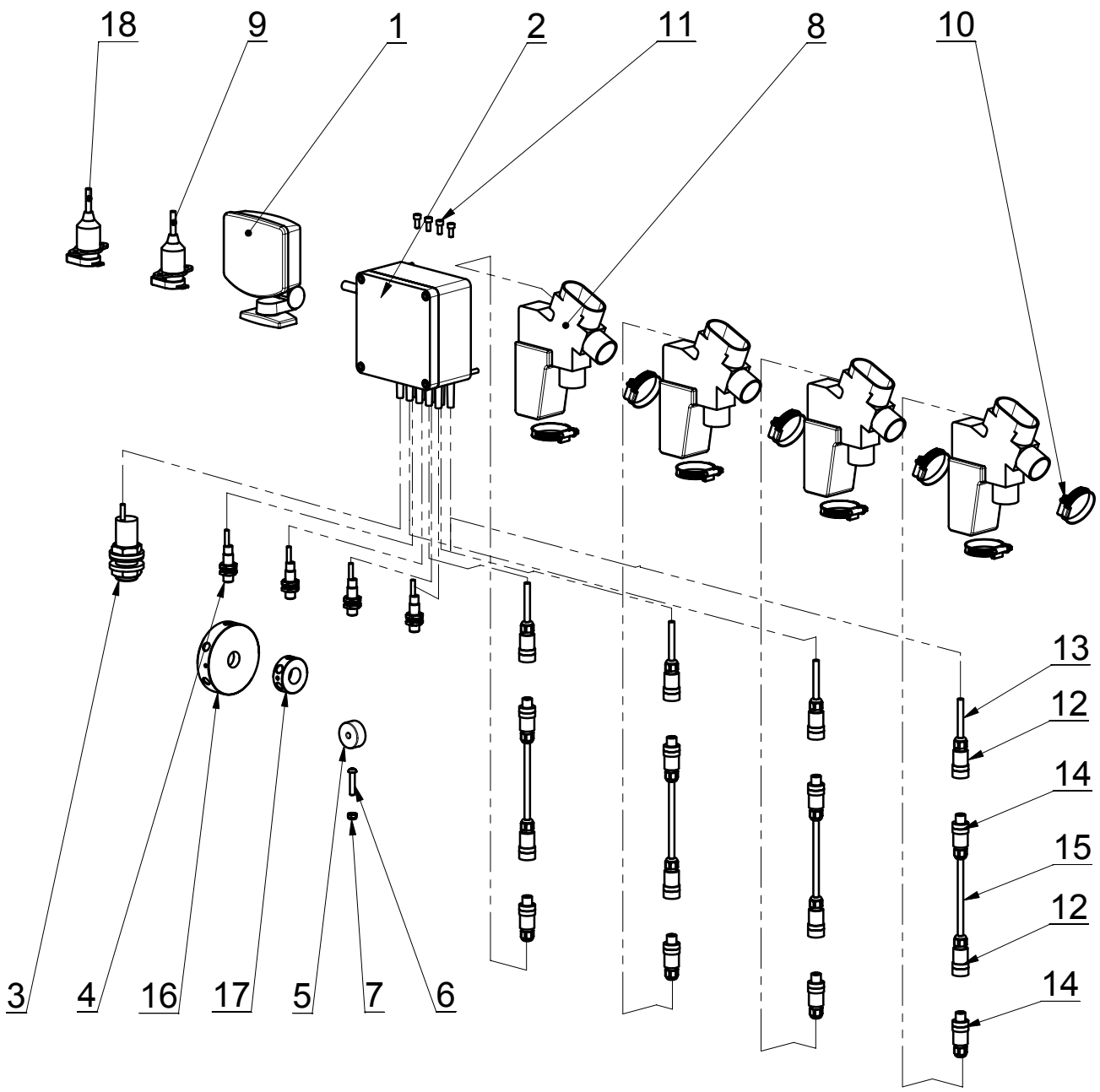

AGRISEM INTERNATIONAL S.A. "Beaucé" 44850 LIGNÉ - FRANCE Tél : 33.(0)2.40.77.40.48 - Fax : 33.(0)2.40.77.45.45

Kit de jalonnage pour DSF1500

Référence : SEM04-30-060

					Poids : 20.70 Kg
Rep	**Référence**	**Désignation**	**Qté**	**Poids**	**Observation**
1	RDS-652	Console de commande	1	3.73	
2	RDS-651	Boîtier de connexion	1	9.87	
3	RDS-601	Capteur de capacité	1	0.49	
4	RDS-602	Capteur de proximité	4	0.06	
5	RDS-625	Aimant Ø33 - 6,5 x 15	1	0.09	
6	VBHC6-030-IFT	Vis BHC - M6 x 30 - 8,8 - inox	1	0.01	
7	EN6	Ecrou Nylstop M6 - 8.8 - bichromaté jaune	1	0.003	
8	RDS-513	Valve de jalonnage simple	4	0.94	
9	RDS-653	Rallonge cordon d'alimentation tracteur - 4,00m	1	0.34	
10	CBA 35-50	Collier à bande ajourée 35-50	8	0.02	
11	VCHC5-012-FT	Vis CHc - M5 x 12 - 8.8 - bichromatée jaune	4	0.00	
12	RKC5-7	Connecteur M12 - 5 contacts - Femelle droit	8	0.09	
13	SEM04-30-602	Câble électrique 3 x 0,75 mm² - L2000 gris	4	0.00	
14	RSC5-7	Connecteur M12 - 5 contacts - Mâle droit	8	0.09	
15	SEM04-30-601	Câble électrique 3 x 0,75 mm² - L6000 gris	4	0.00	
16	SEM03-30-052	Kit roue codeuse de cannelures	1	0.12	
17	SEM03-30-053	Kit roue codeuse d'agitateur	1	0.05	
18	RDS-654	Rallonge cordon d'alimentation - 4,00 m	1	0.34	

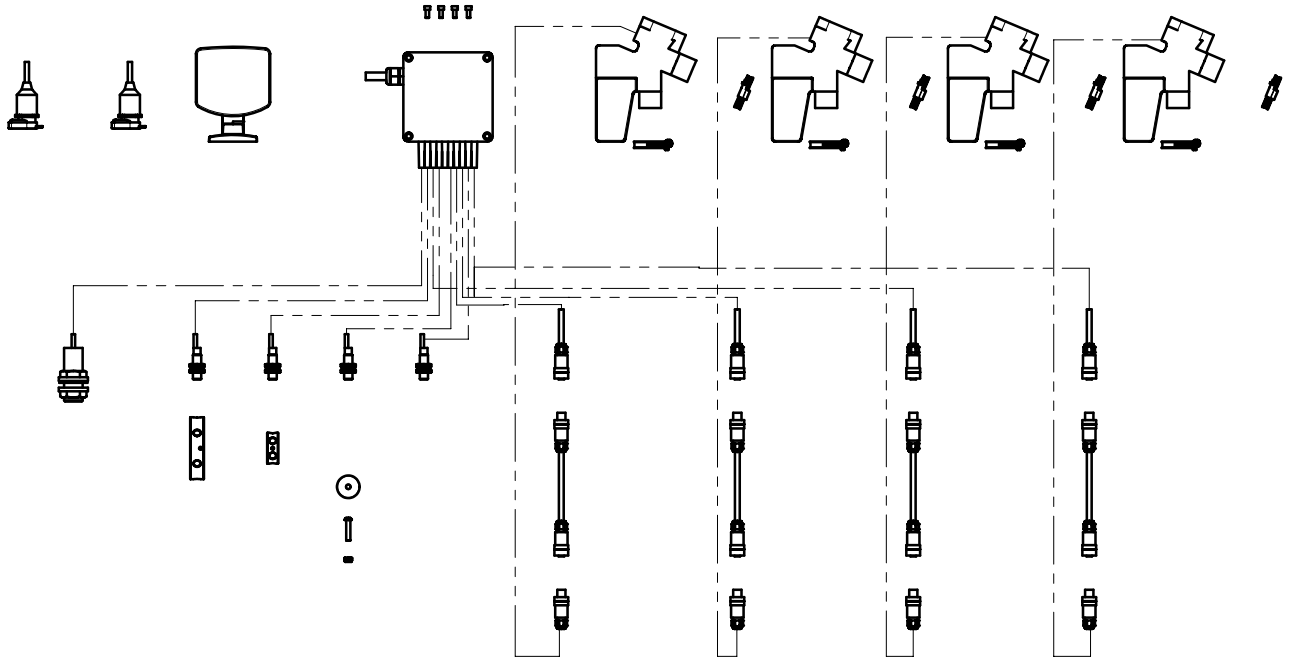

Kit hydraulique relevage roue soleil

Référence : SEM04-20-001

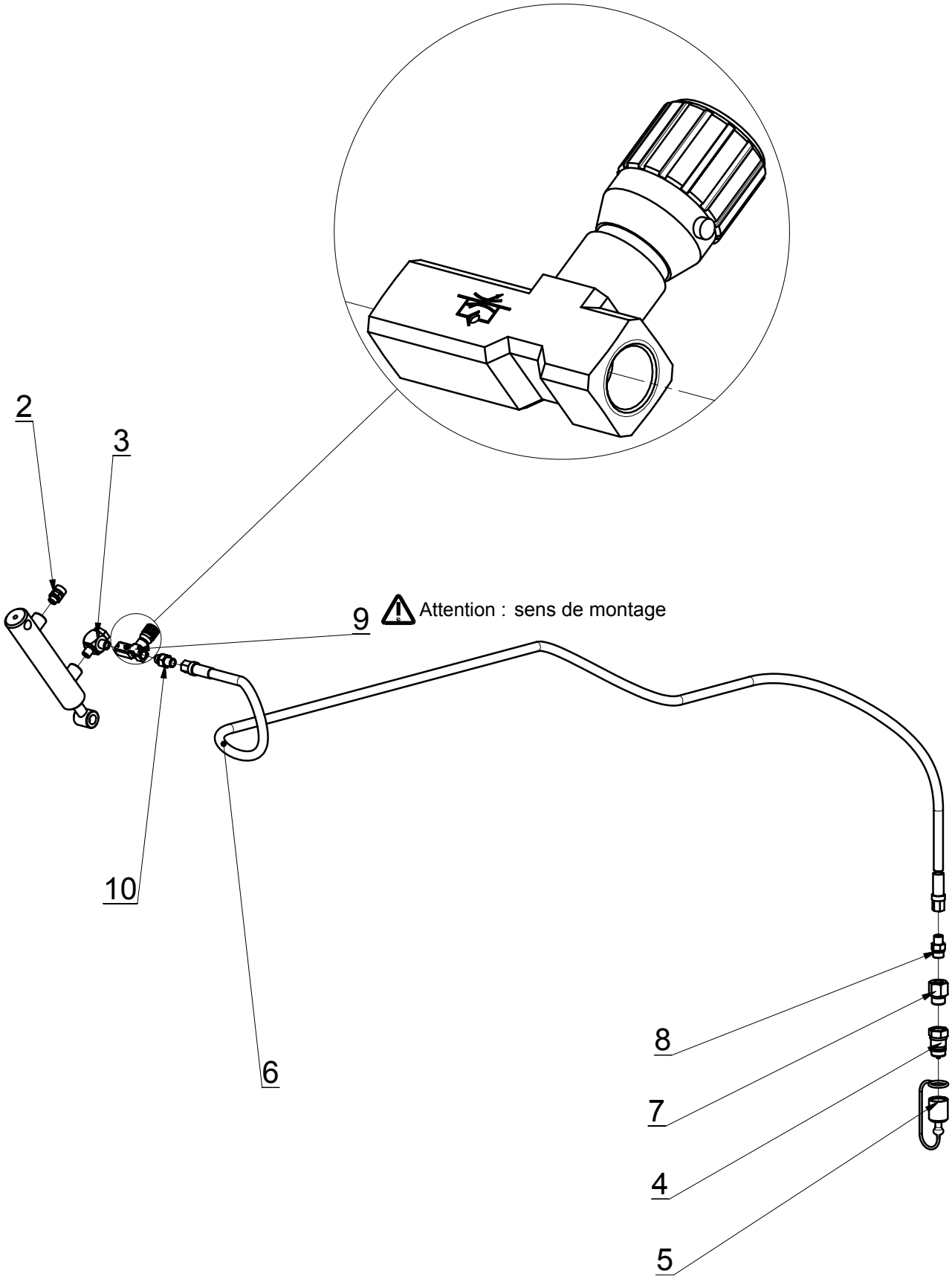

AGRISEM INTERNATIONAL S.A. **"Beaucé" 44850 LIGNÉ - FRANCE Tél : 33.(0)2.40.77.40.48 - Fax : 33.(0)2.40.77.45.45**

Kit hydraulique relevage roue soleil

Référence : SEM04-20-001

					Poids : 2.98 Kg
Rep	**Référence**	**Désignation**	**Qté**	**Poids**	**Observation**
1	V160320100	Vérin hydraulique double effet 1/4" gaz (course 100)	1	1.73	
2	REN014	Reniflard 1/4" gaz	1	0.04	
3	CB08L014R	Banjo DIN 08L 1/4" gaz	1	0.19	
4	CHMC012	Coupleur à clapet mâle 1/2" gaz	1	0.11	
5	TF1521R	Bouchon femelle pour coupleur mâle CHMC012 rouge	1	0.02	
6	2T-03500-08L08L	Flexible 3m50 Din 08L- Din 08L	1	0.38	
7	UMF012R038R	Union mâle femelle 1/2" gaz 3/8" gaz	1	0.12	
8	UM8L038R	Union mâle 3/8" gaz - DIN8L	1	0.05	
9	LDU14R	Limiteur de débit unidirectionnel 1/4" gaz	1	0.19	
10	UM8L014R	Union mâle 1/4" gaz - DIN8L	1	0.04	

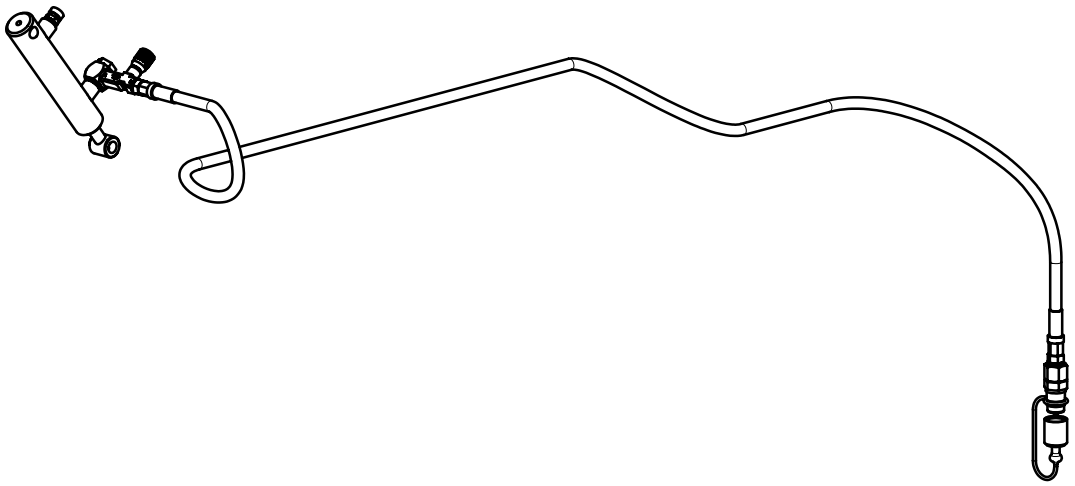

Kit relevage roue soleil

Référence : SEM04-12-001

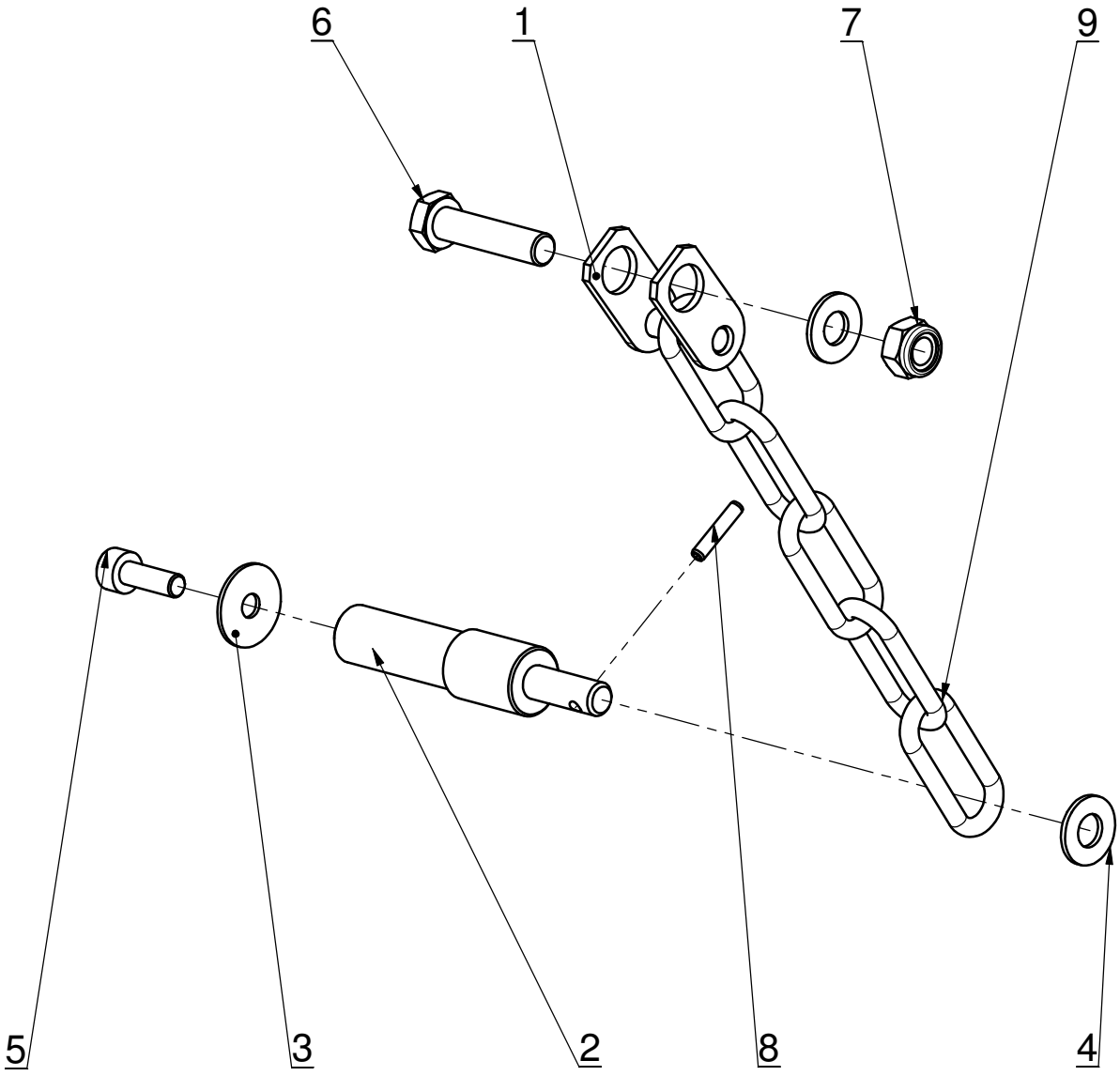

AGRISEM INTERNATIONAL S.A. **"Beaucé" 44850 LIGNÉ - FRANCE Tél : 33.(0)2.40.77.40.48 - Fax : 33.(0)2.40.77.45.45**

Kit relevage roue soleil

Référence : SEM04-12-001

					Poids : 1.17 Kg
Rep	**Référence**	**Désignation**	**Qté**	**Poids**	**Observation**
1	SEM04-13-501	Chape de vérin	1	0.12	
2	SEM04-13-601	Axe de chaine	1	0.52	
3	R10LL	Rondelle plate très large Ø10- électro-zinguée jaune	1	0.01	
4	R14M	Rondelle moyenne Ø14 - électro-zingué jaune	2	0.01	
5	VCHC10-030-FT	Vis CHc - M10 x 30 - 8.8 - bichromatée jaune	1	0.23	
6	VH14-060	Vis H - M14 x 60 - 8.8 - zingué blanc	1	0.101	
7	EN14	Ecrou Nylstop M14 - 8.8 - zingué blanc	1	0.031	
8	GE06-30	Goupille élastique Ø6x30	1	0.00	
9	MS52-16-8	Chaine Ø8-52x16 - longueur : 0,29m	1	0.33	

